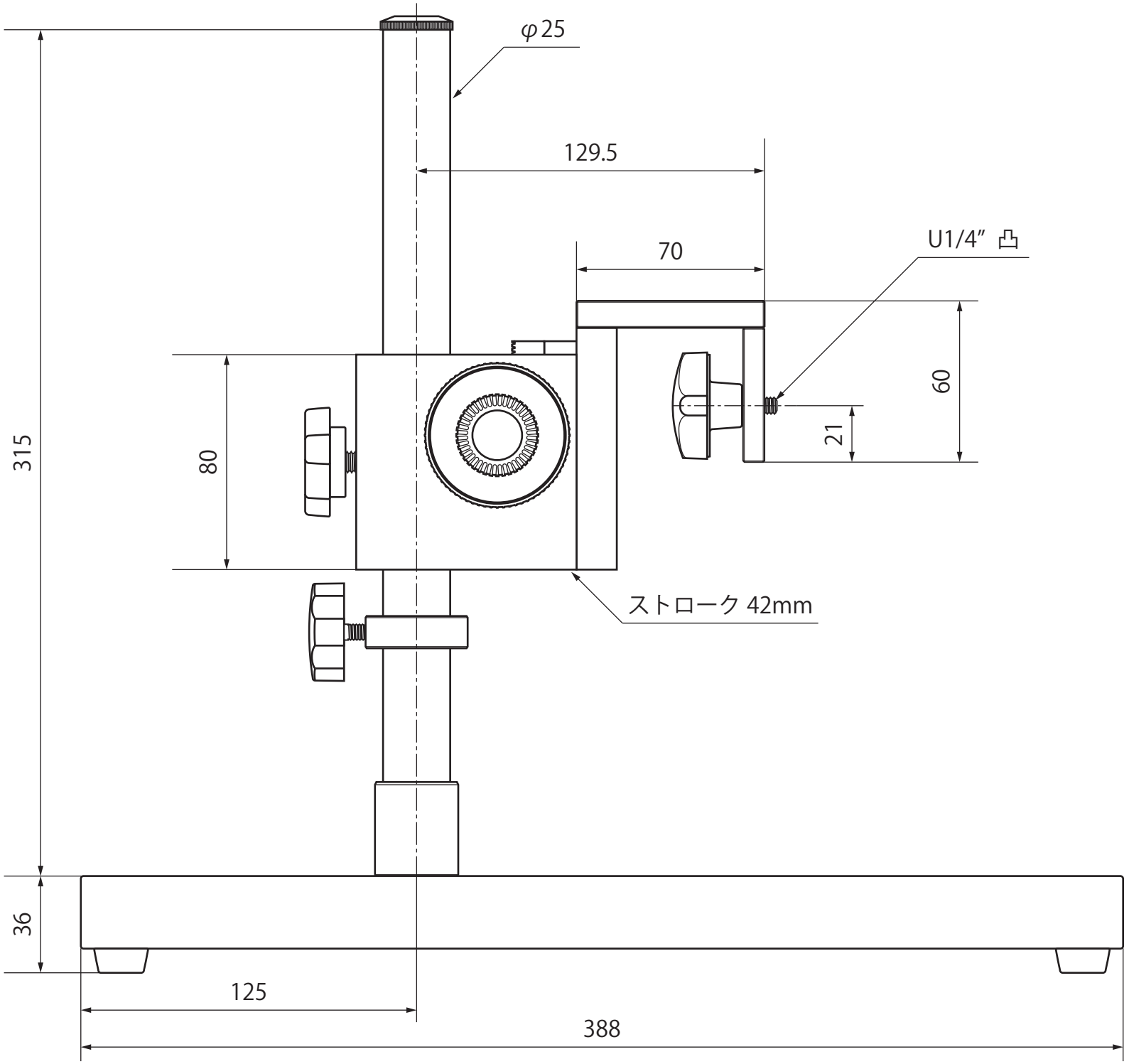
φ25
129.5
70
U1/4″ 凸
60
21
80
315
ストローク 42mm
36
125
388

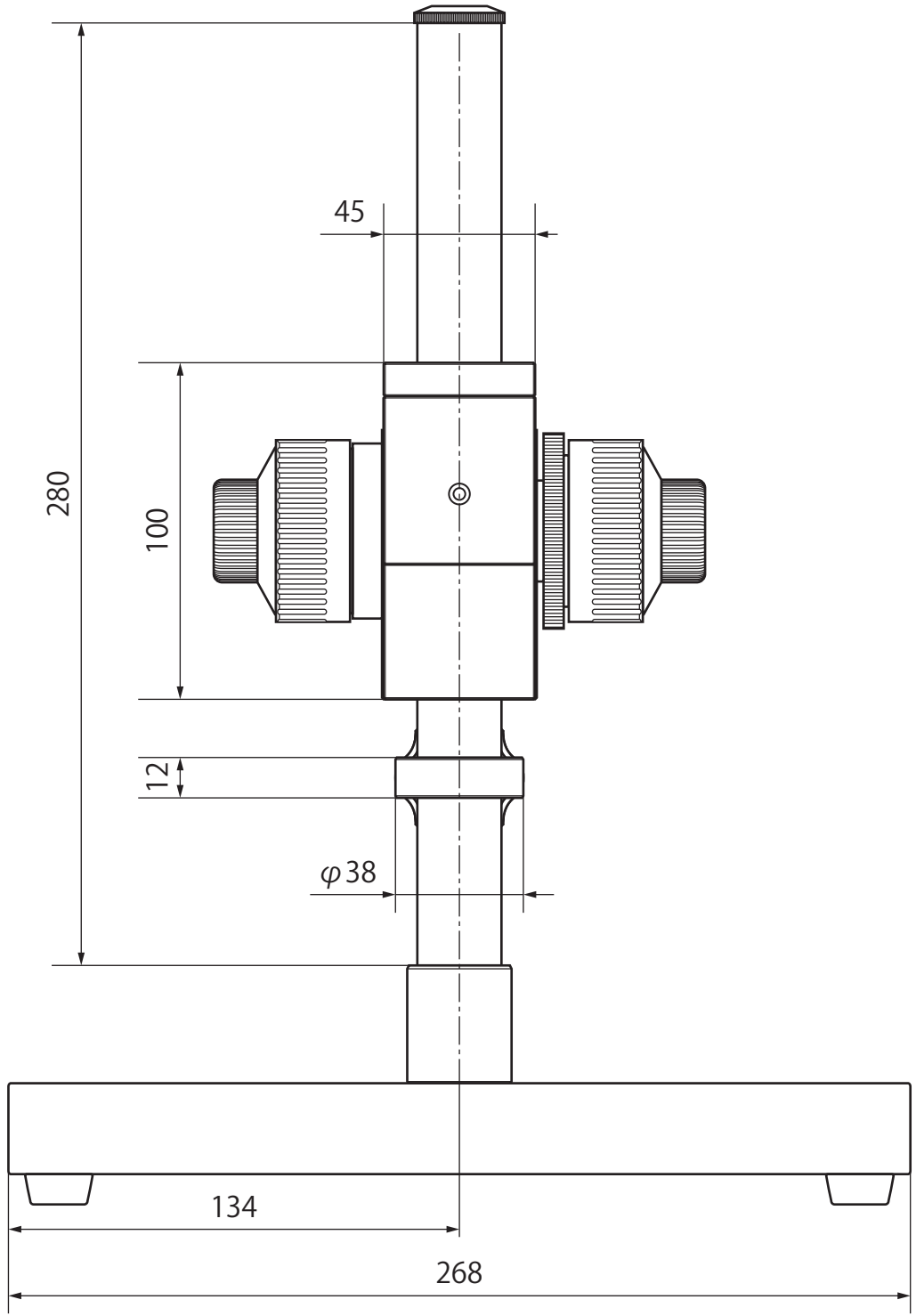
45
280
100
12
φ38
134
268

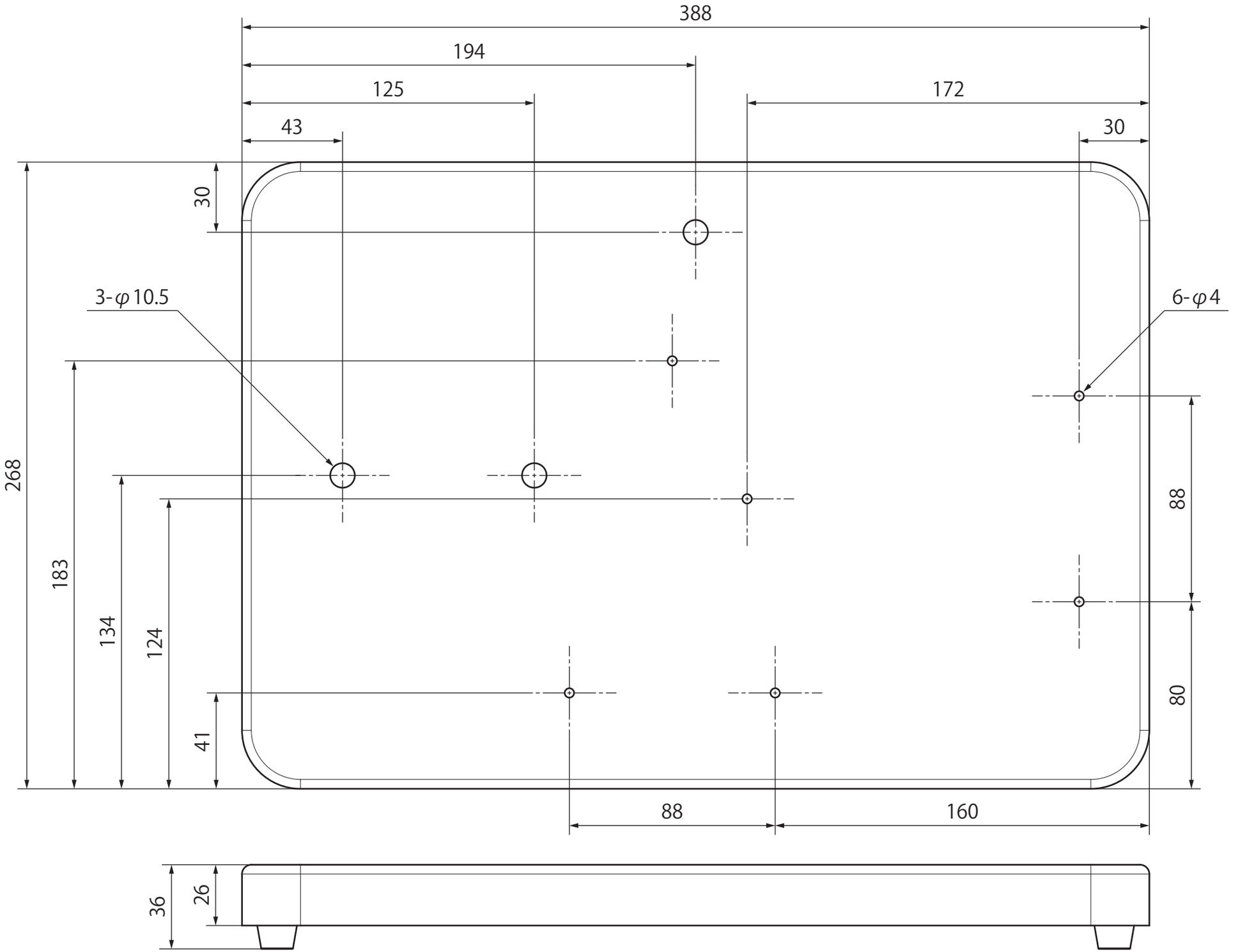
388
194
125
172
43
30
30
3-φ10.5
6-φ4
268
183
134
124
41
88
80
88
160
36
26