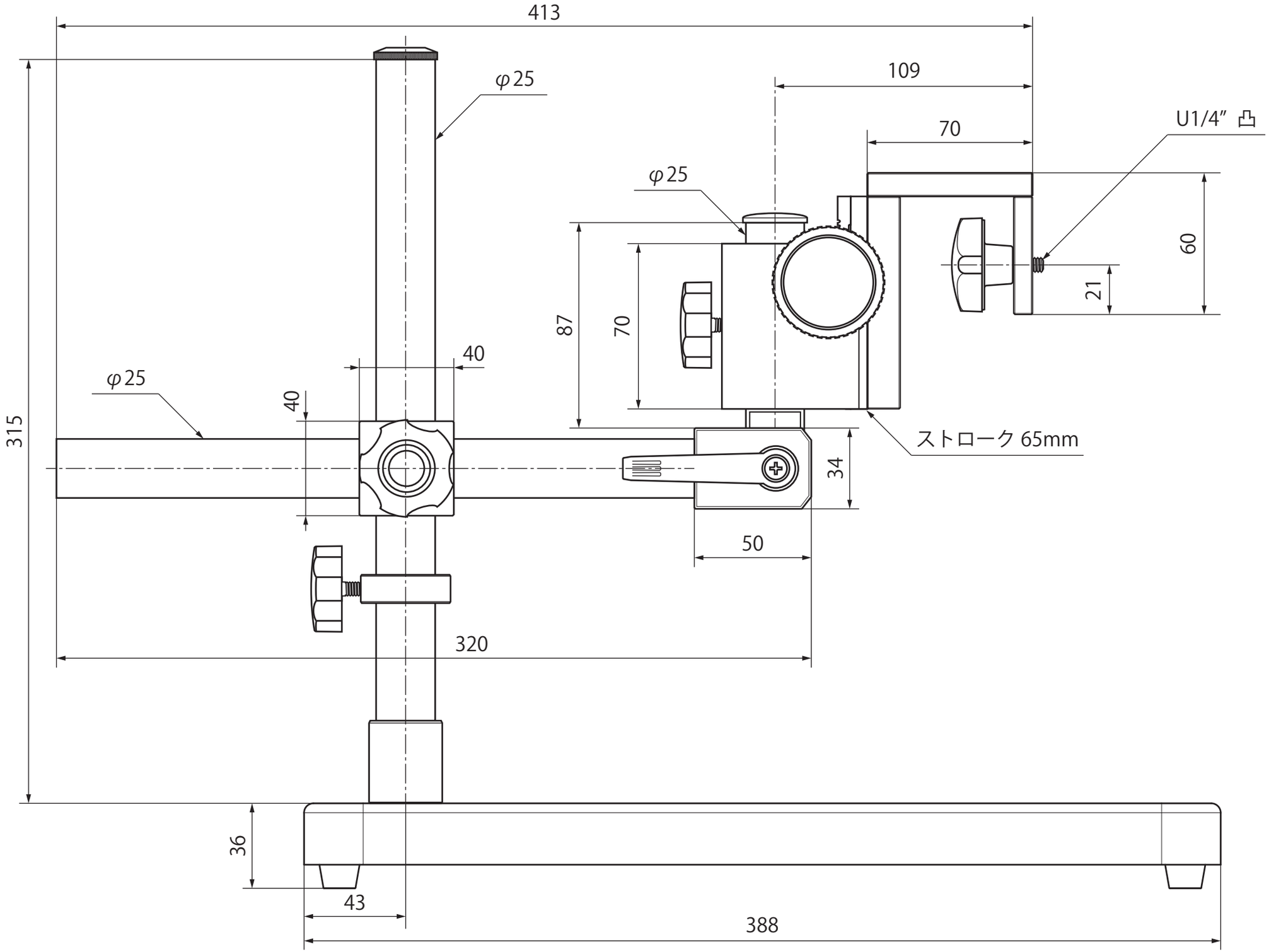
413
φ25
109
70
U1/4″
φ25
60
21
87
70
40
φ25
40
315
ストローク 65mm
34
50
320
36
43
388

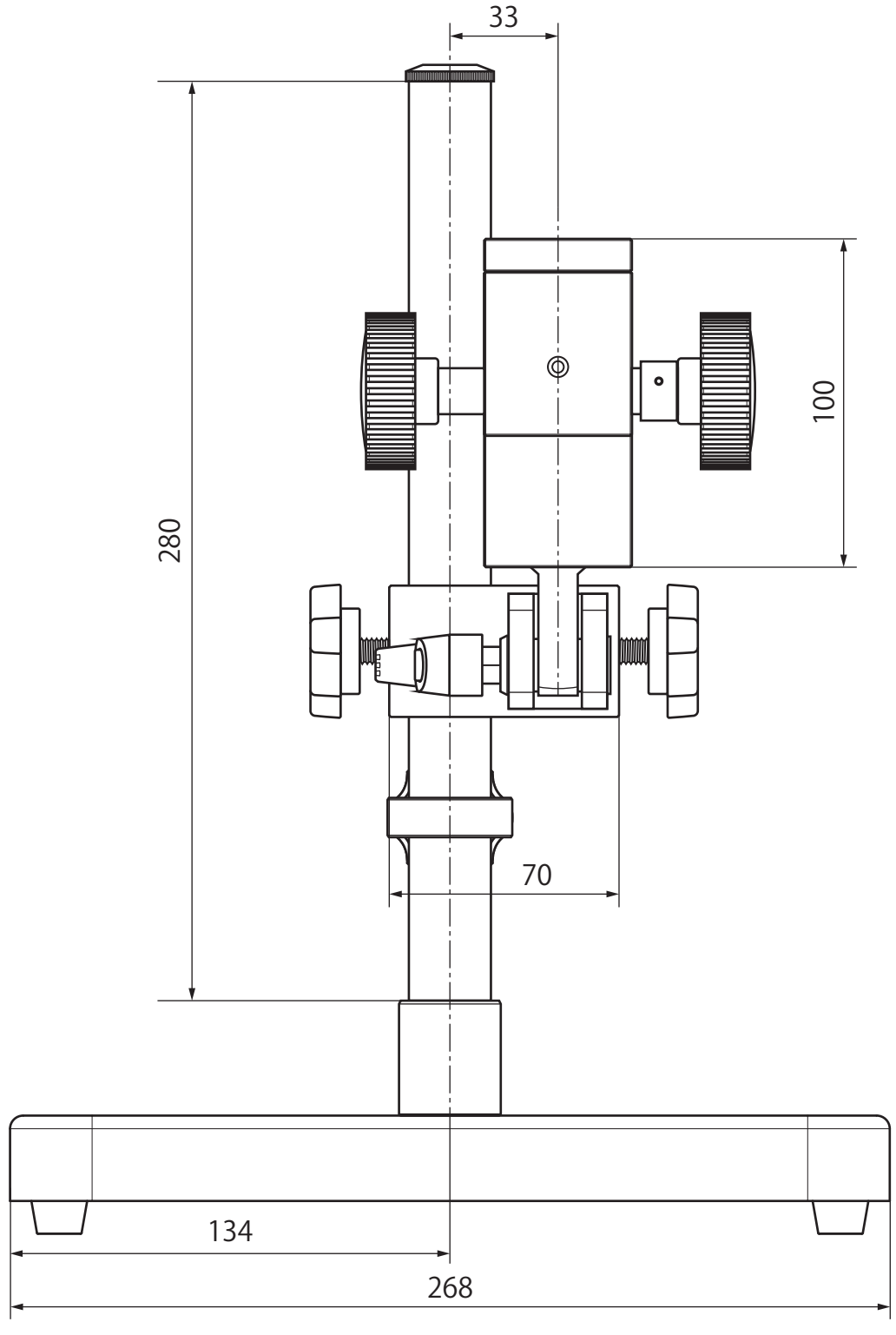
33
100
280
70
134
268

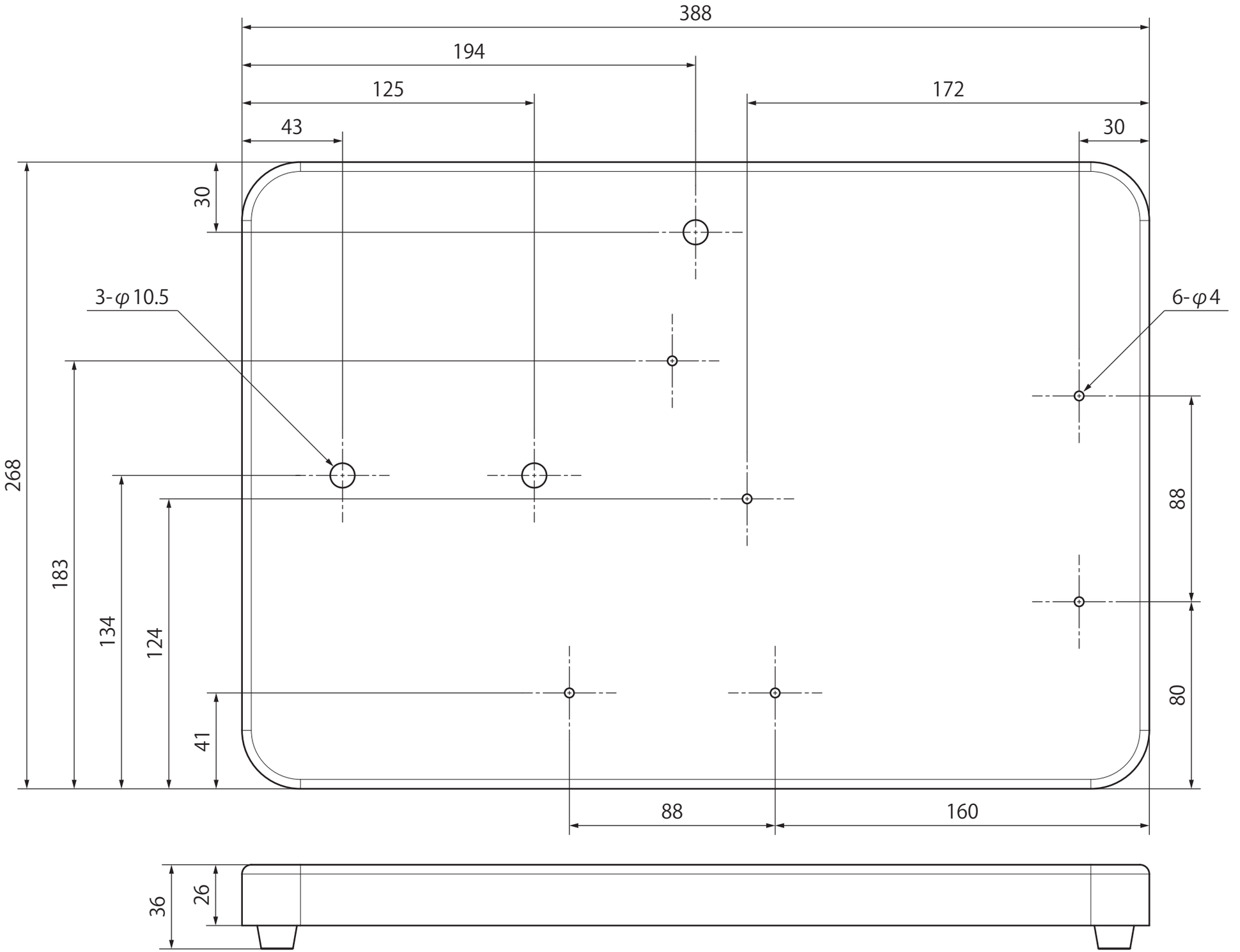
388
194
125
172
43
30
30
3-φ10.5
6-φ4
268
183
134
124
41
88
80
88
160
36
26