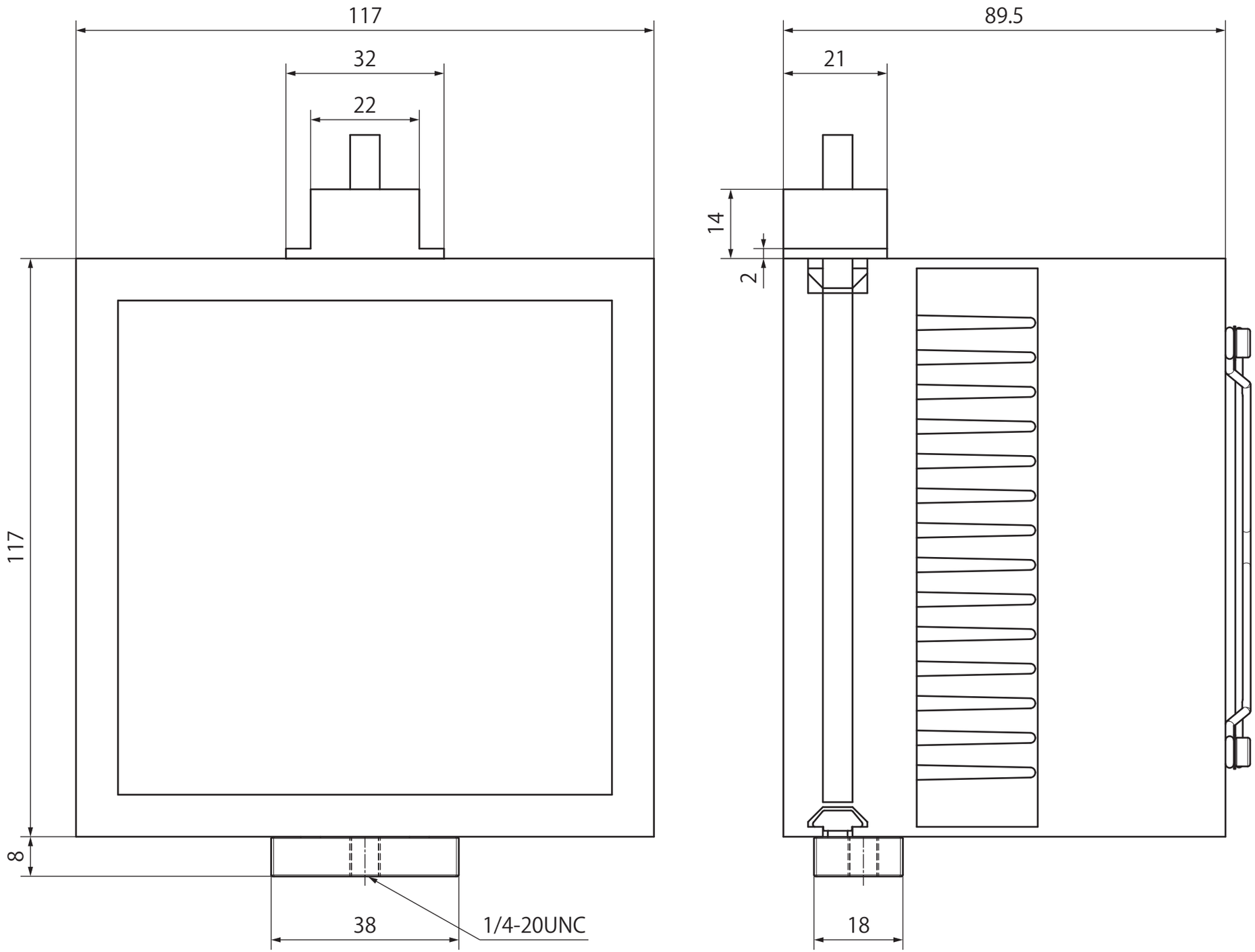
117
32
22
117
8
38
1/4-20UNC
89.5
21
14
2
18