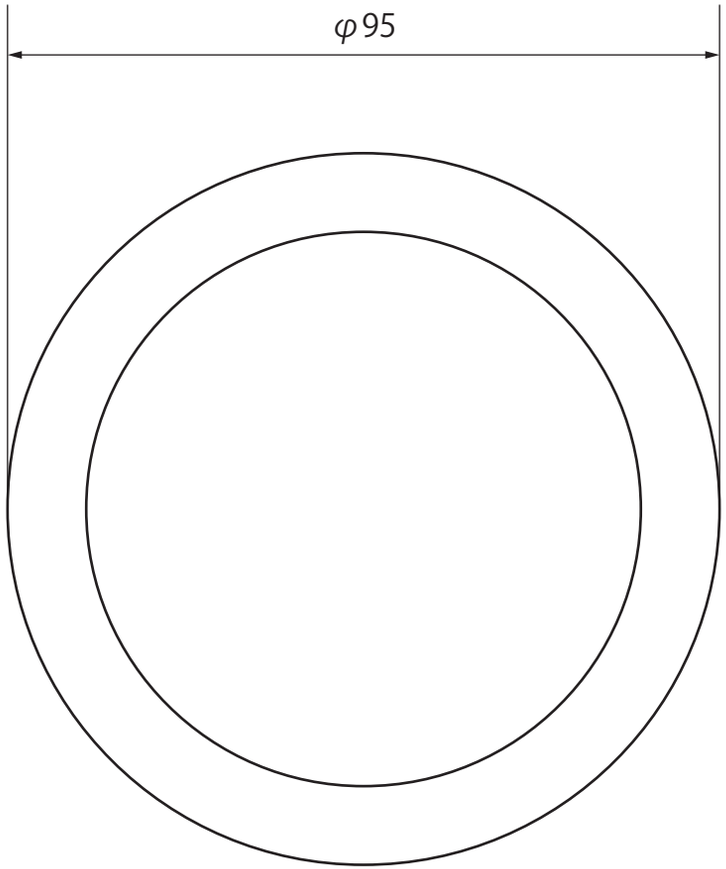
φ95

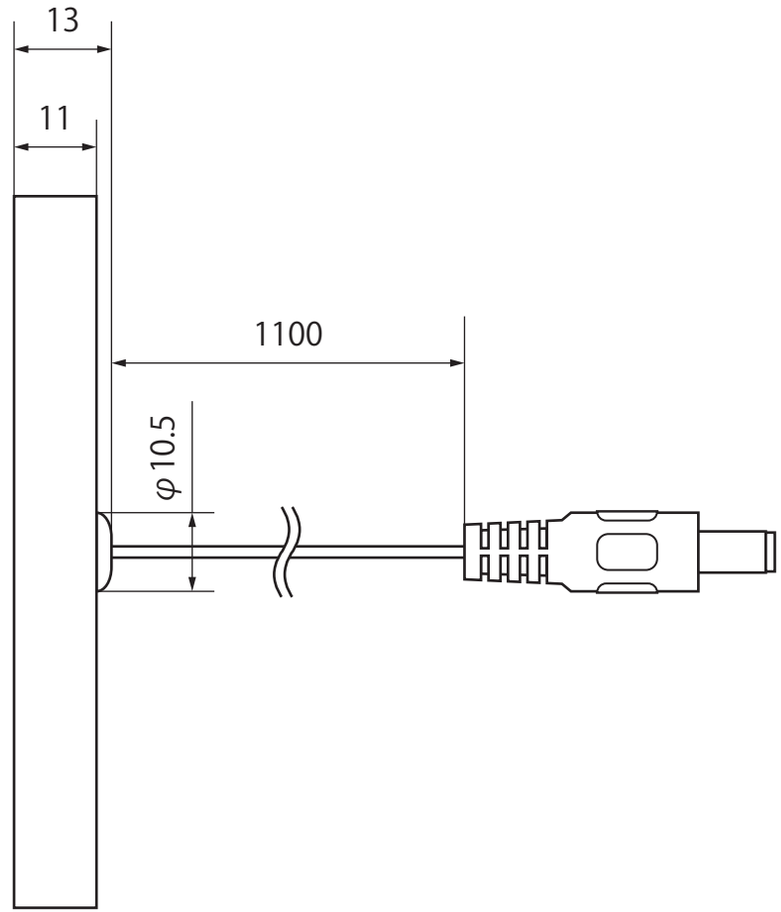
13
11
1100
φ10.5

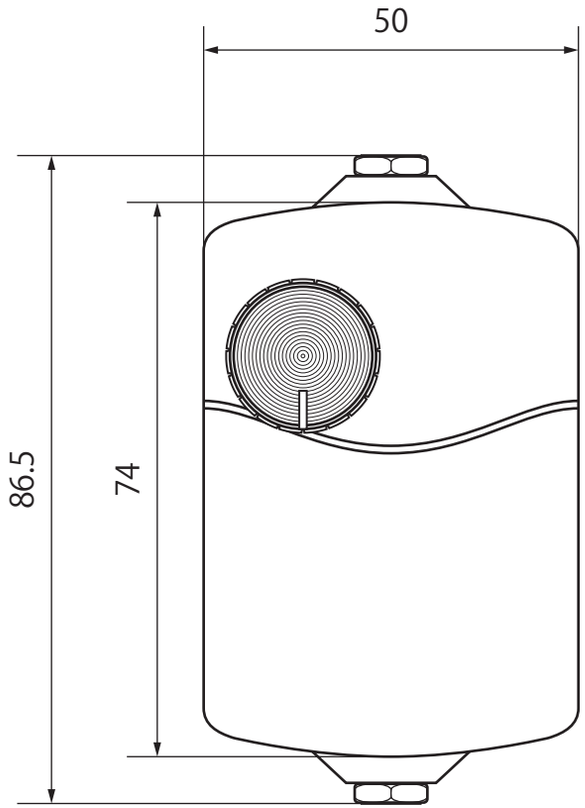
50
86.5
74

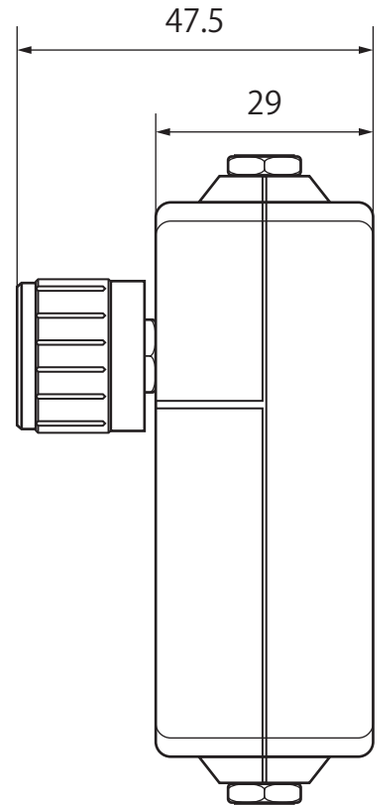
47.5
29