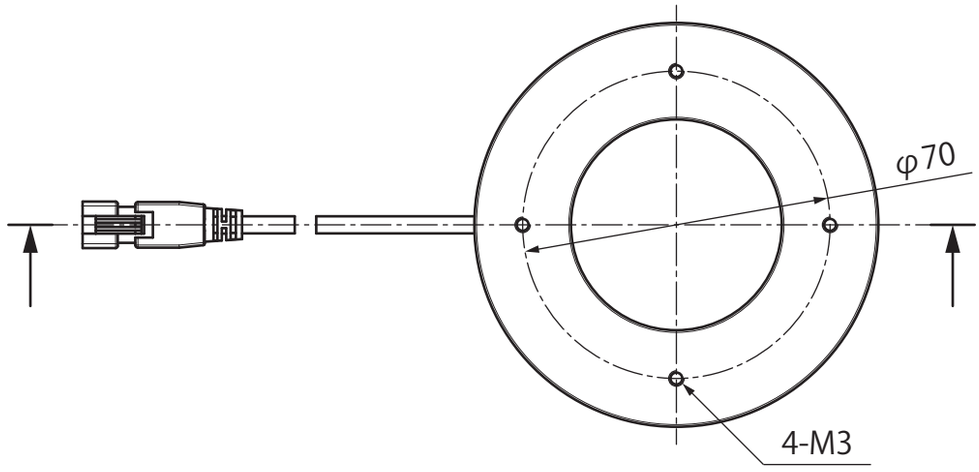
φ70
4-M3

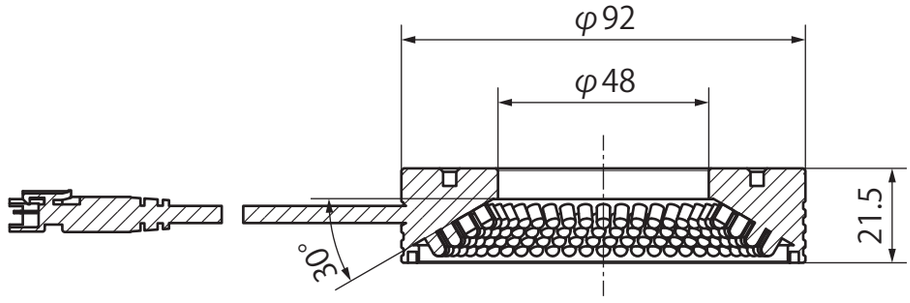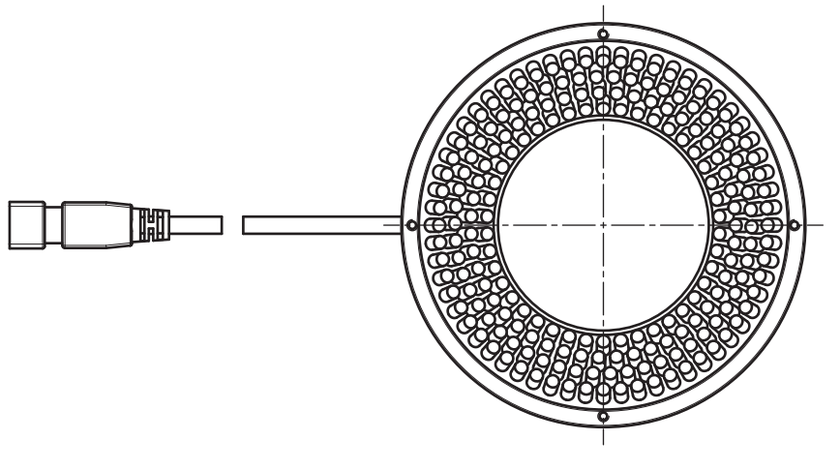
φ92
φ48
21.5
30°