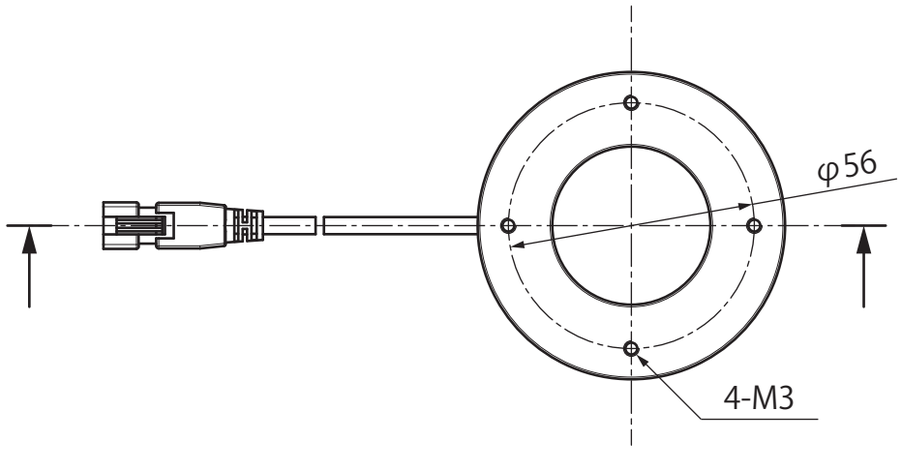
φ56
4-M3

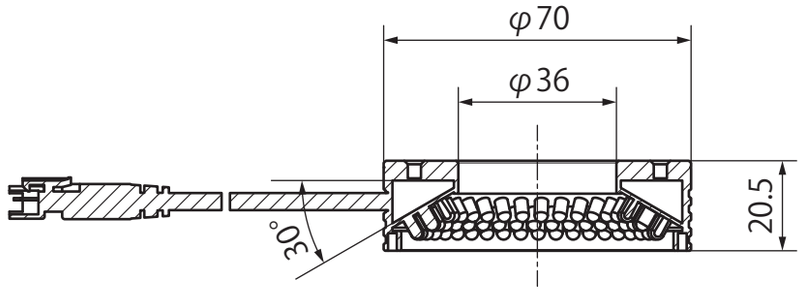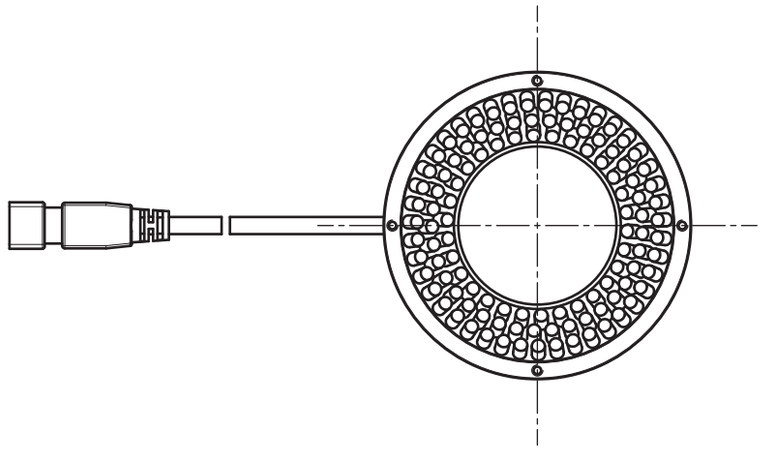
φ70
φ36
30°
20.5