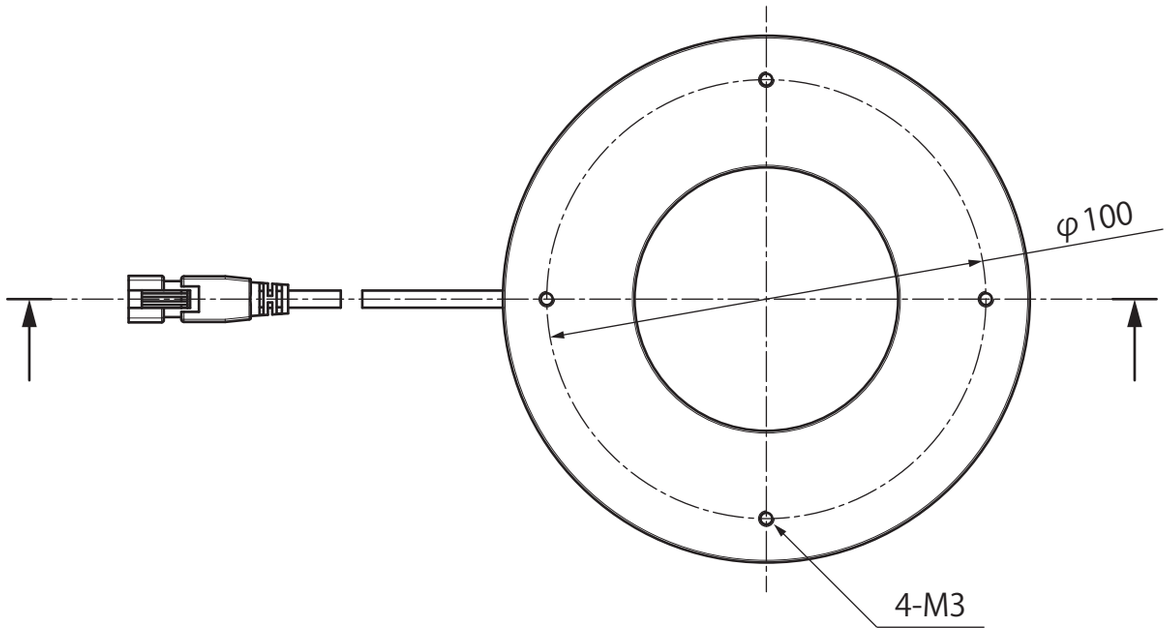
φ100
4-M3

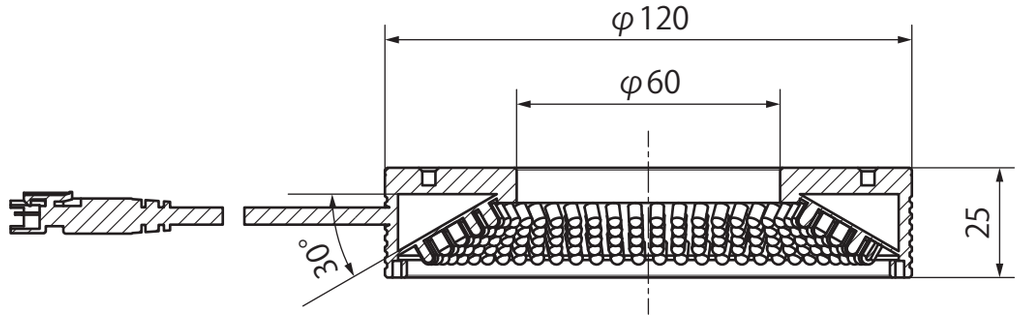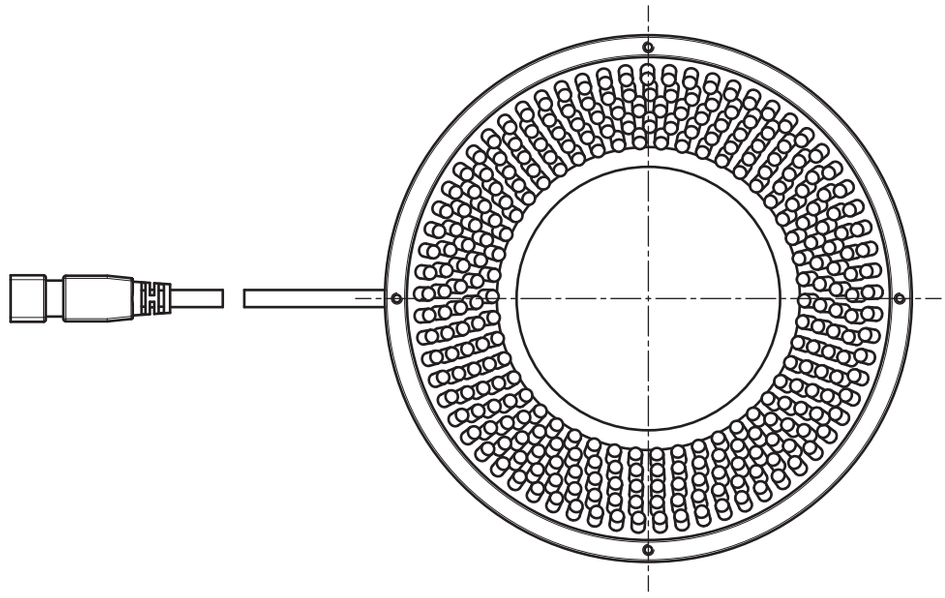
φ120
φ60
30°
25