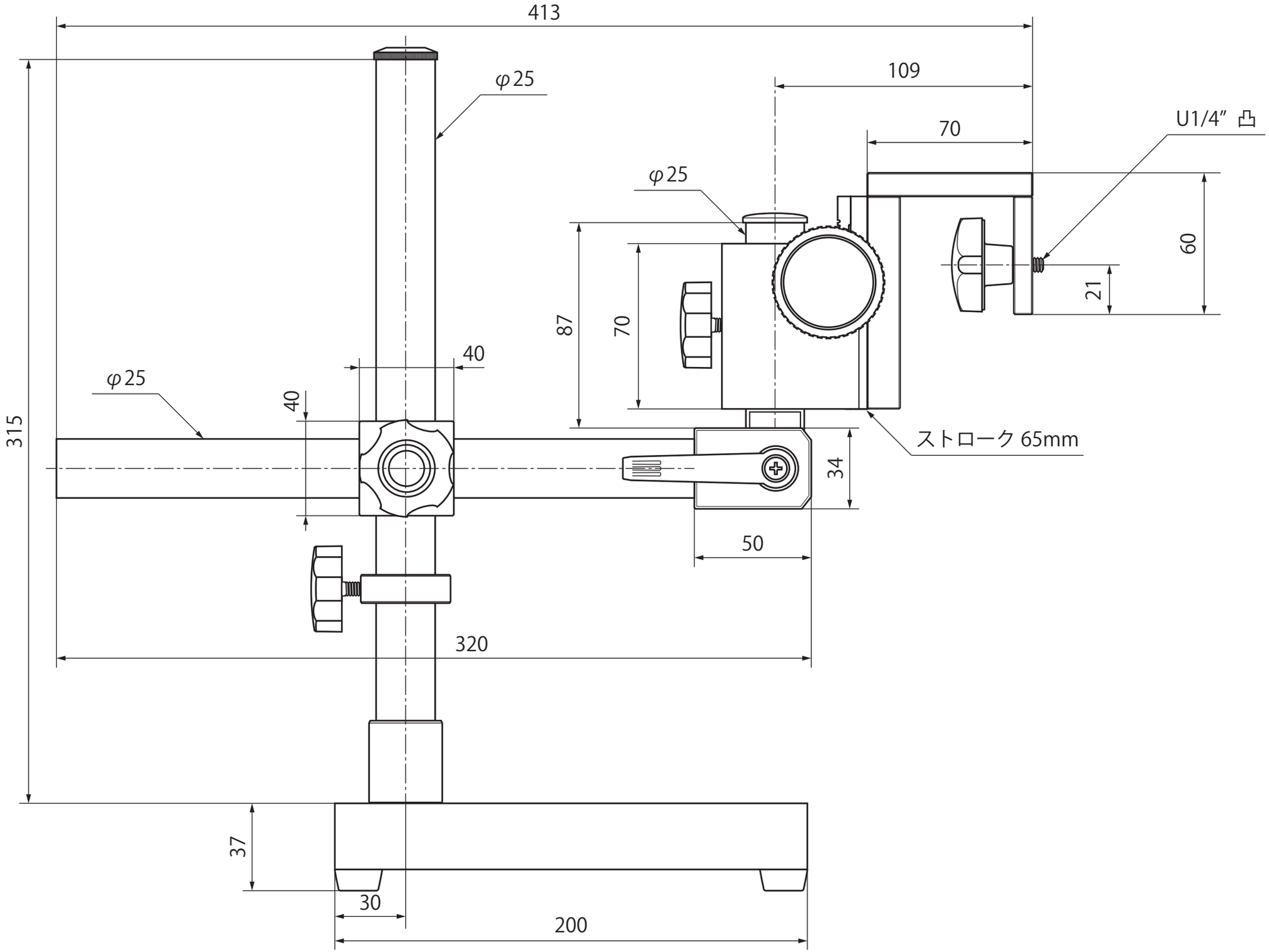
413
φ25
109
70
U1/4″
φ25
60
21
87
70
40
φ25
40
315
ストローク 65mm
34
50
320
37
30
200

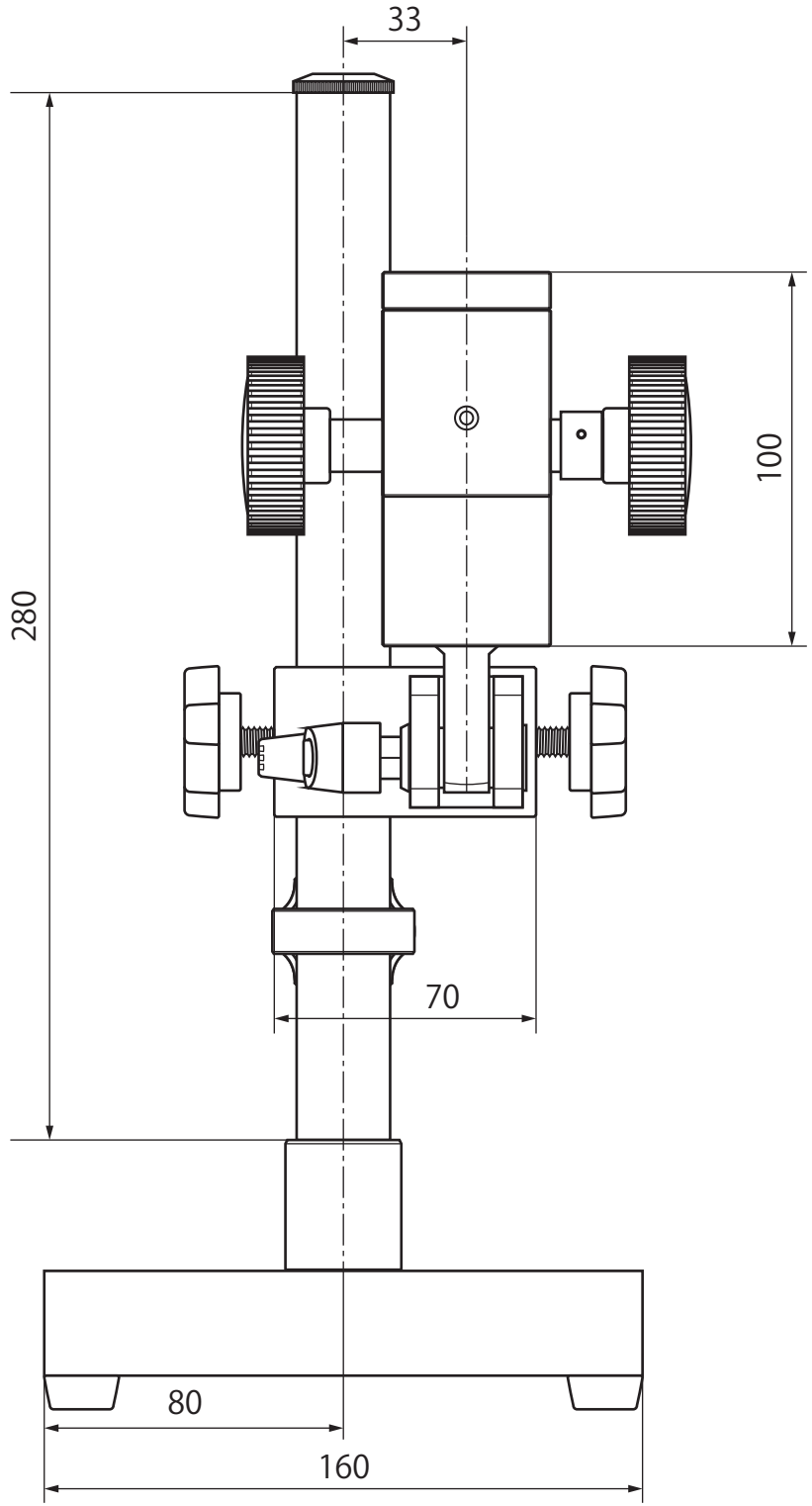
33
100
280
70
80
160