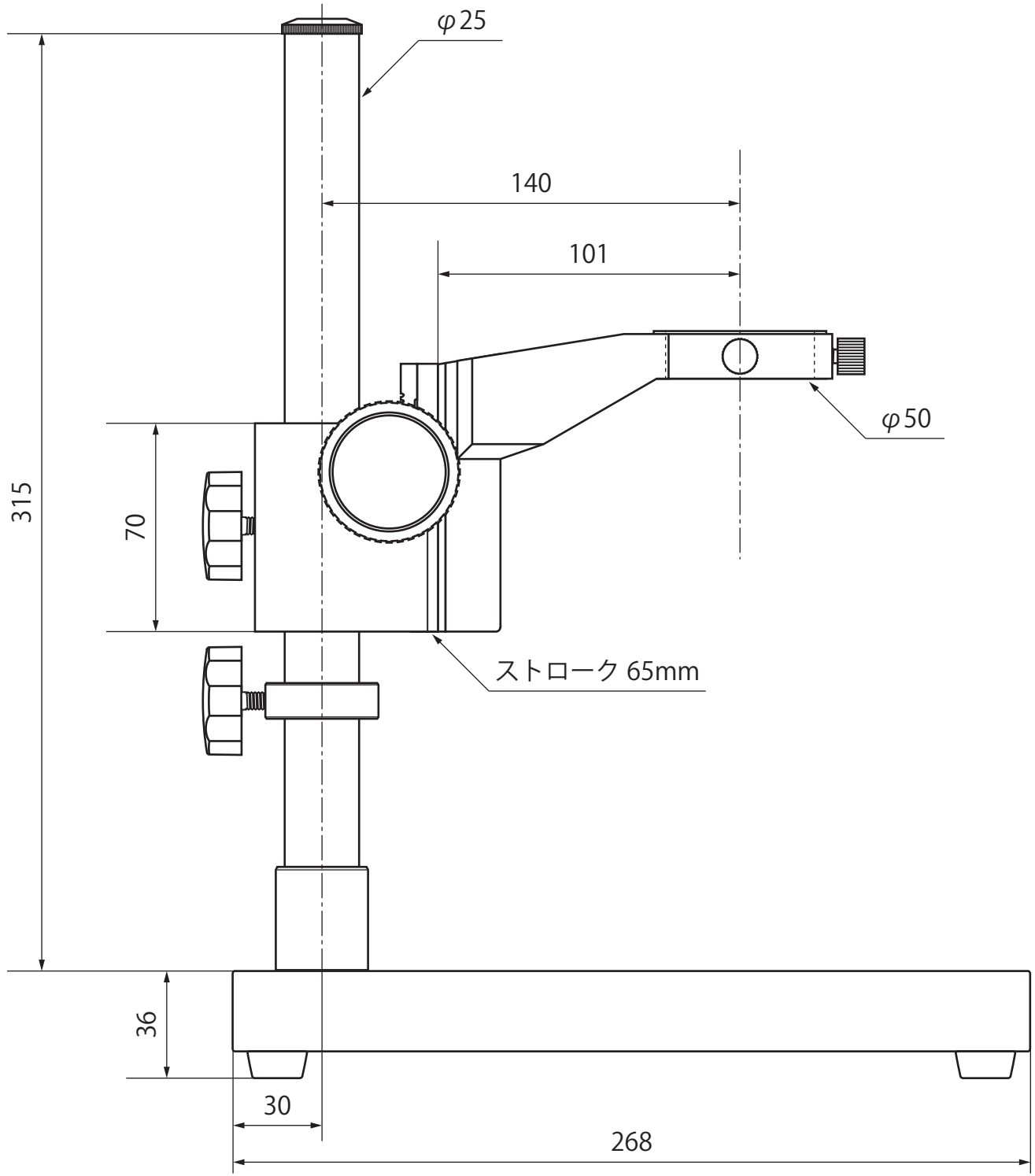
φ25
140
101
φ50
315
70
ストローク 65mm
36
30
268

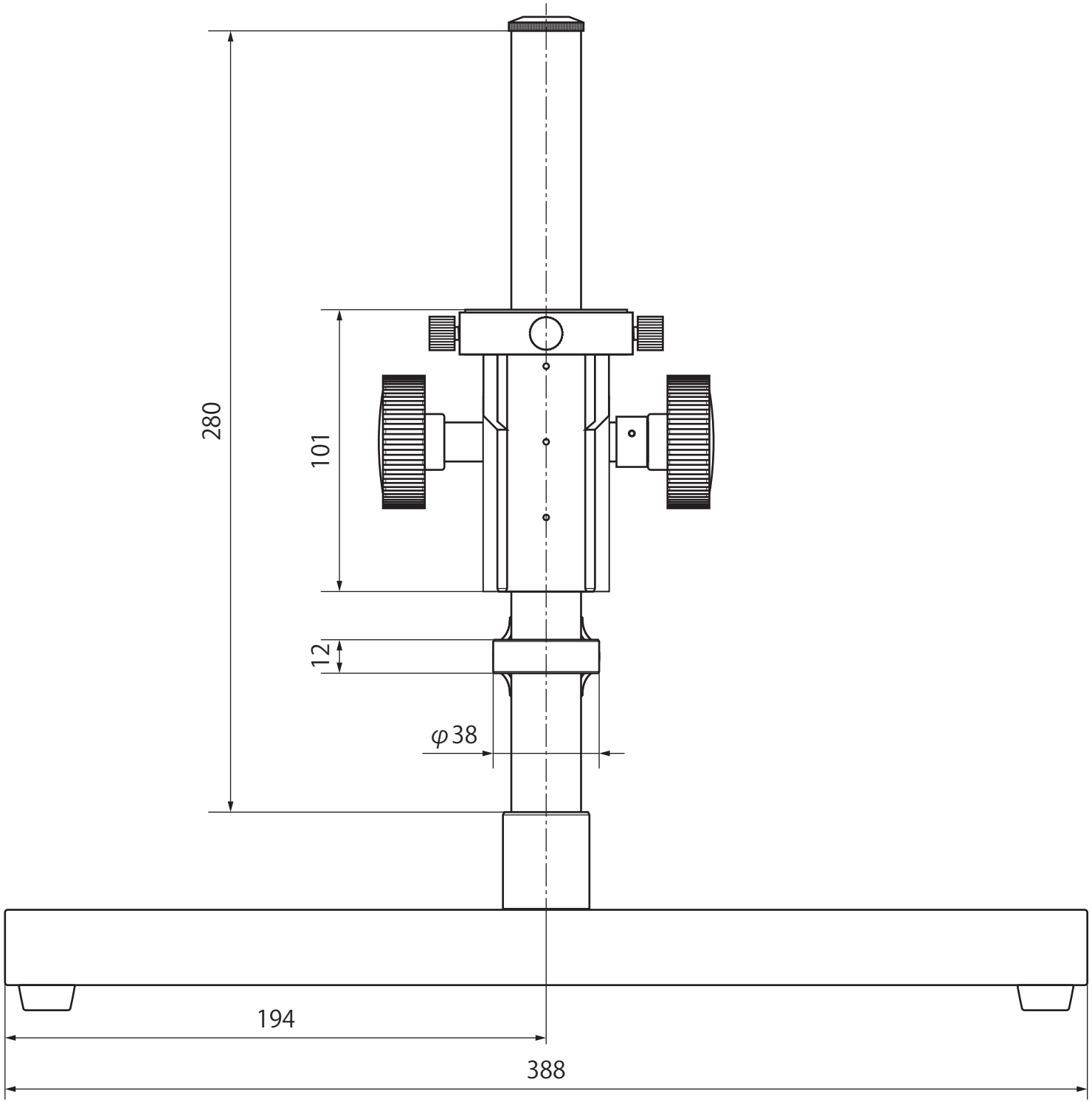
280
101
12
φ38
194
388

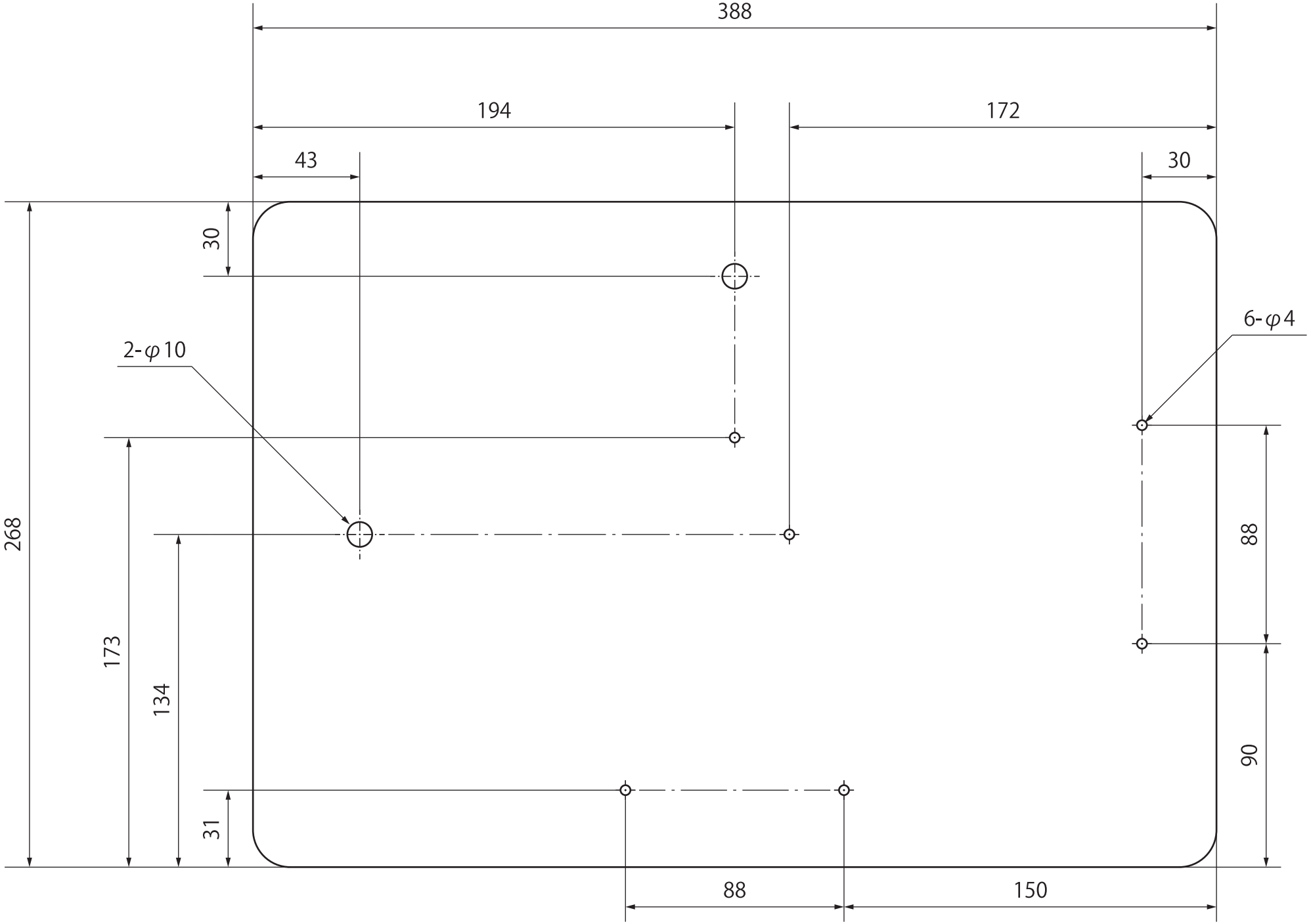
388
194
172
43
30
30
6-φ4
2-φ10
268
173
134
31
88
90
88
150