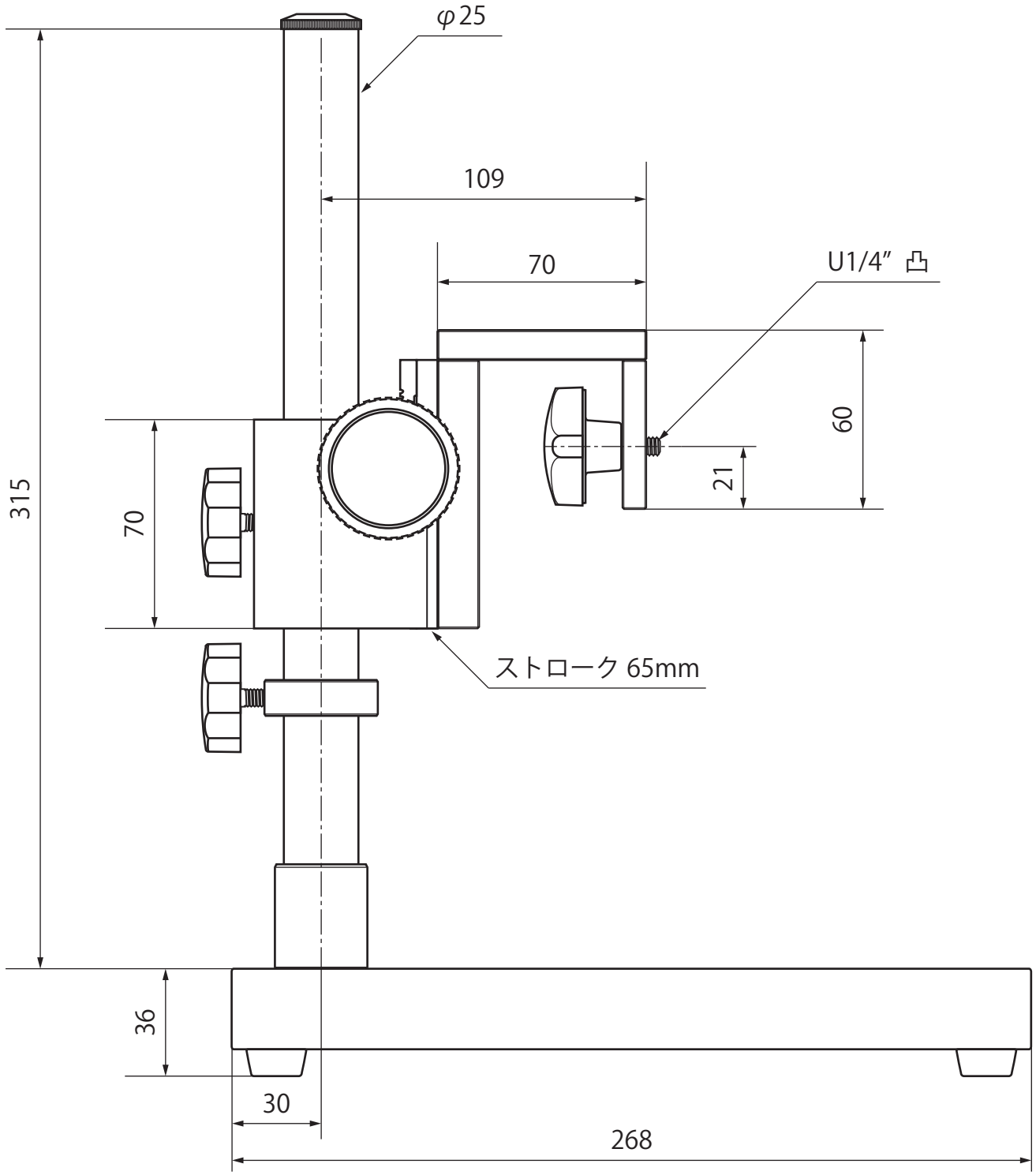
φ25
109
70
U1/4″
60
21
315
70
ストローク 65mm
36
30
268

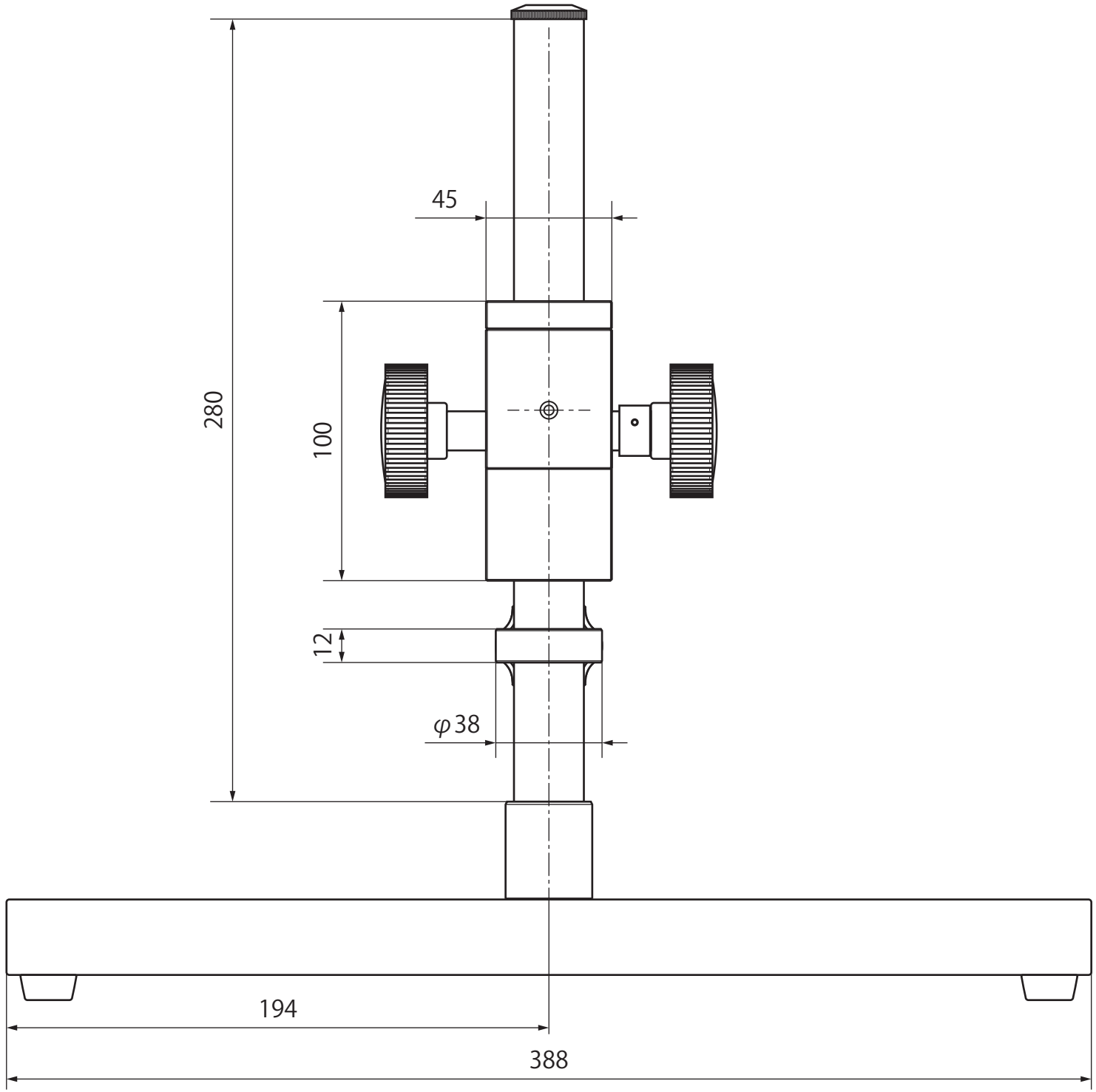
45
280
100
12
φ38
194
388

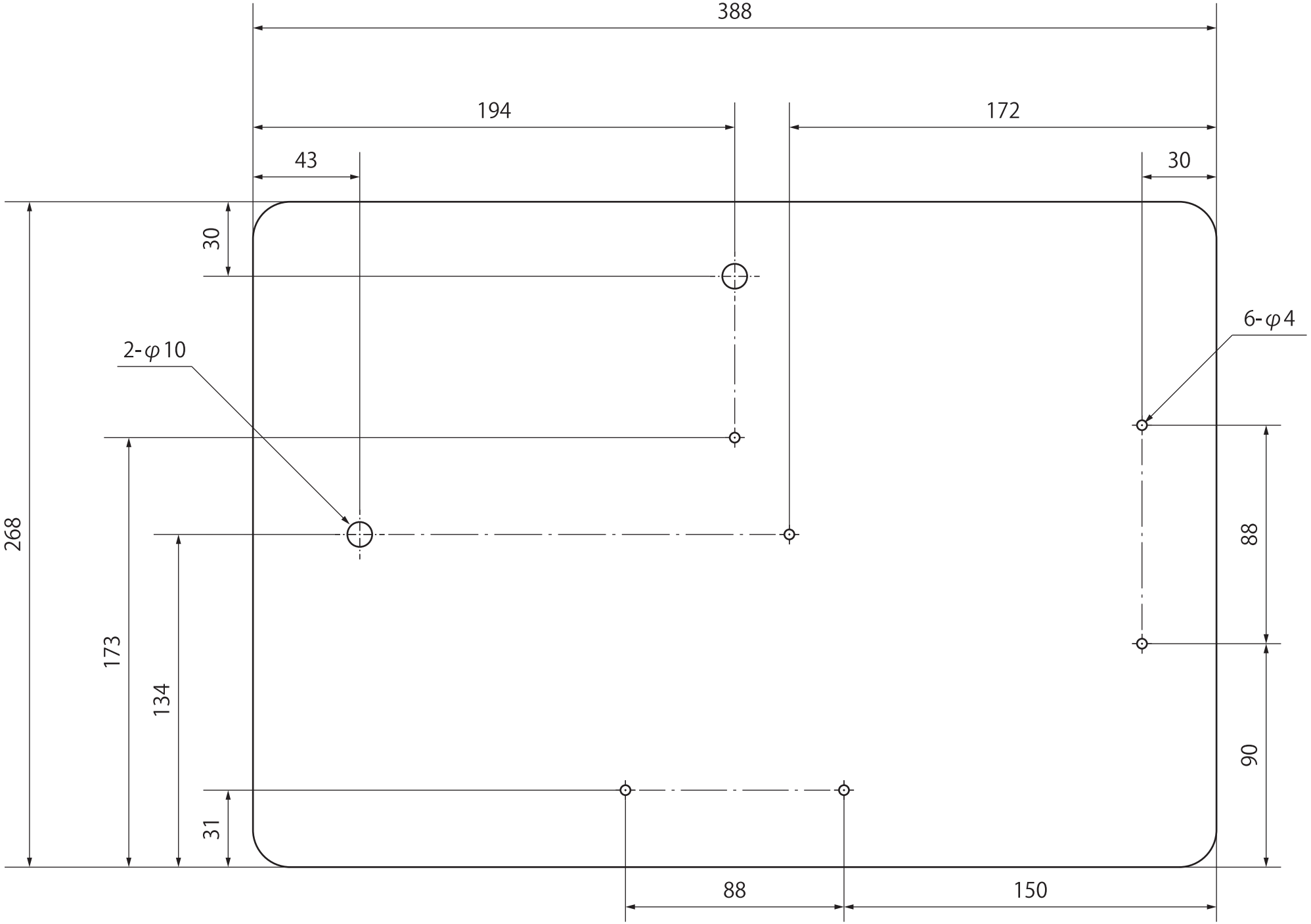
388
194
172
43
30
30
6-φ4
2-φ10
268
173
134
31
88
90
88
150