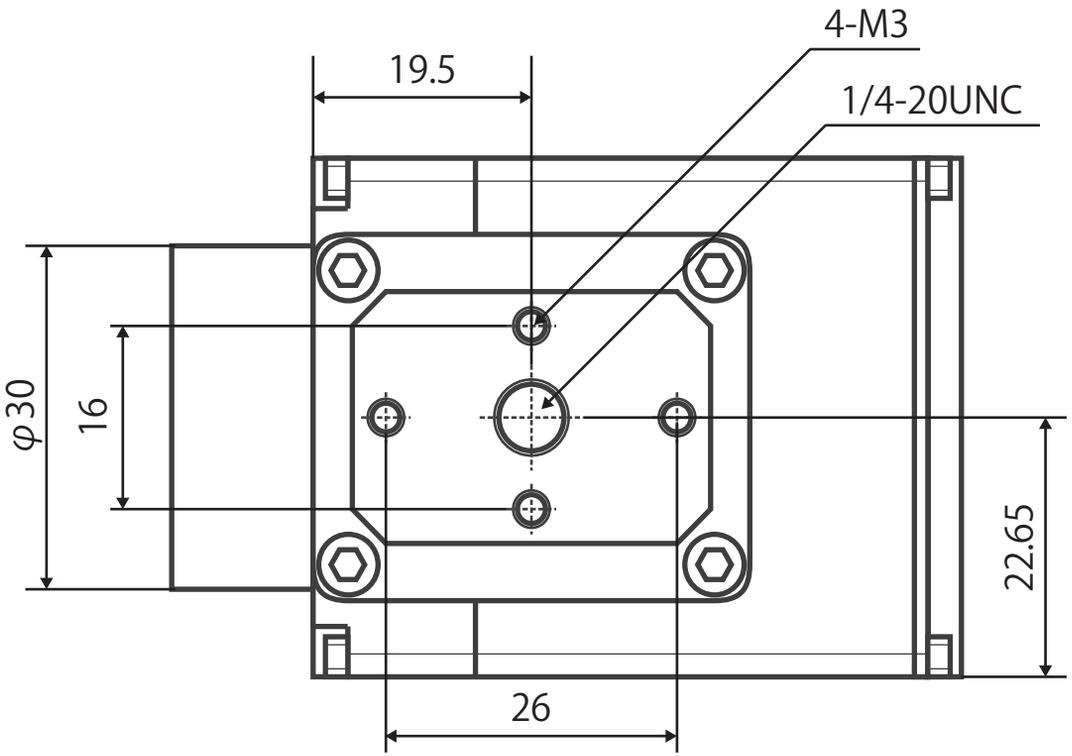
4-M3
19.5
1/4-20UNC
φ30
16
22.65
26

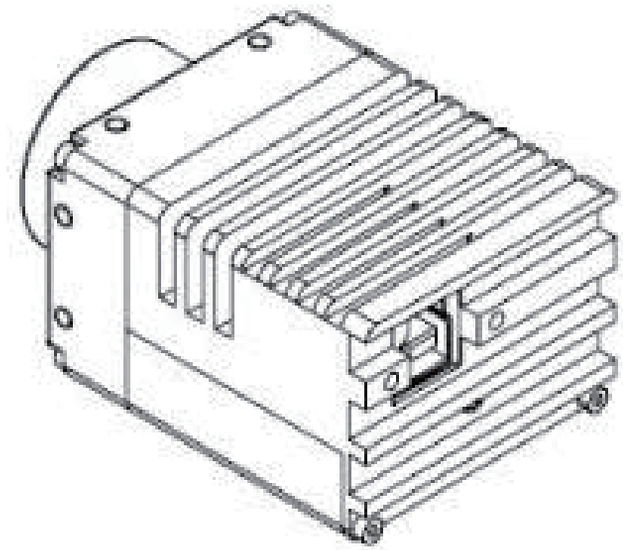

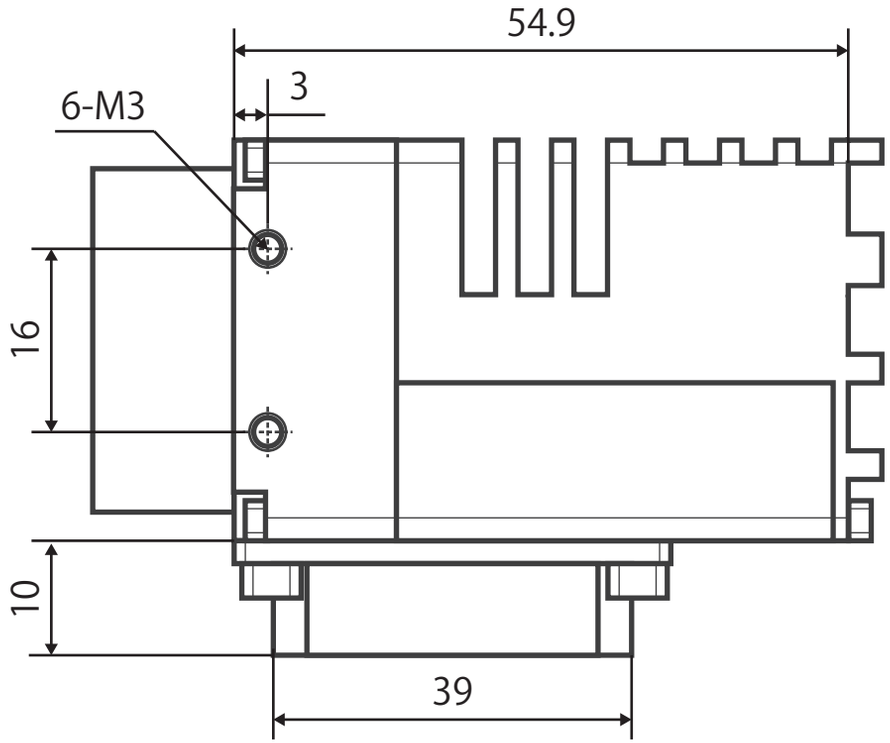
54.9
3
6-M3
16
10
39

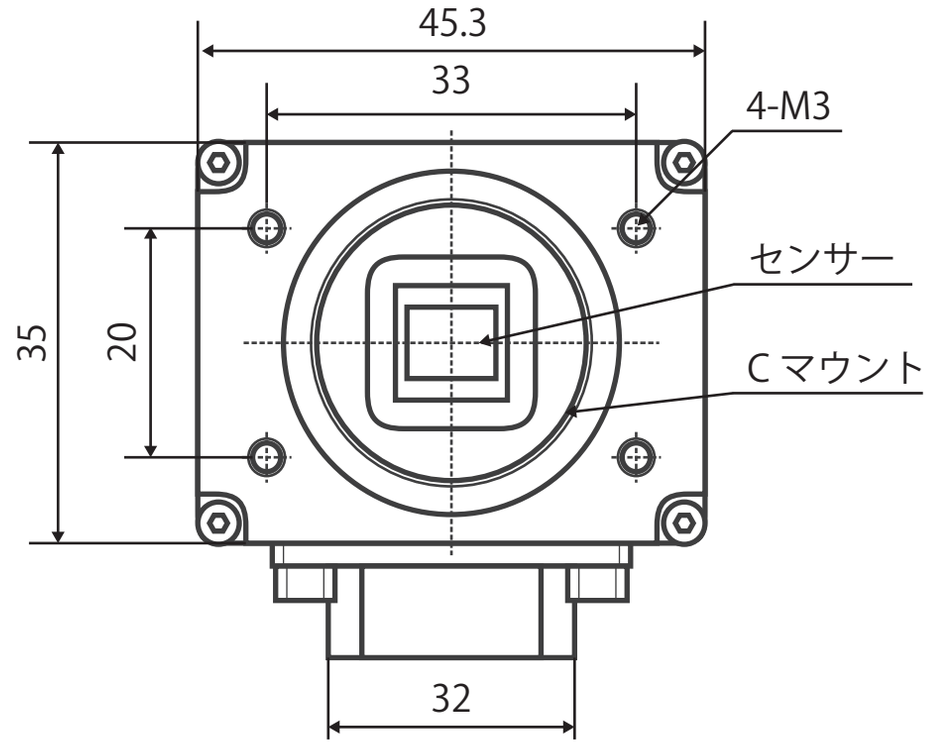
45.3
33
4-M3
センサー
35
20
C マウント
32