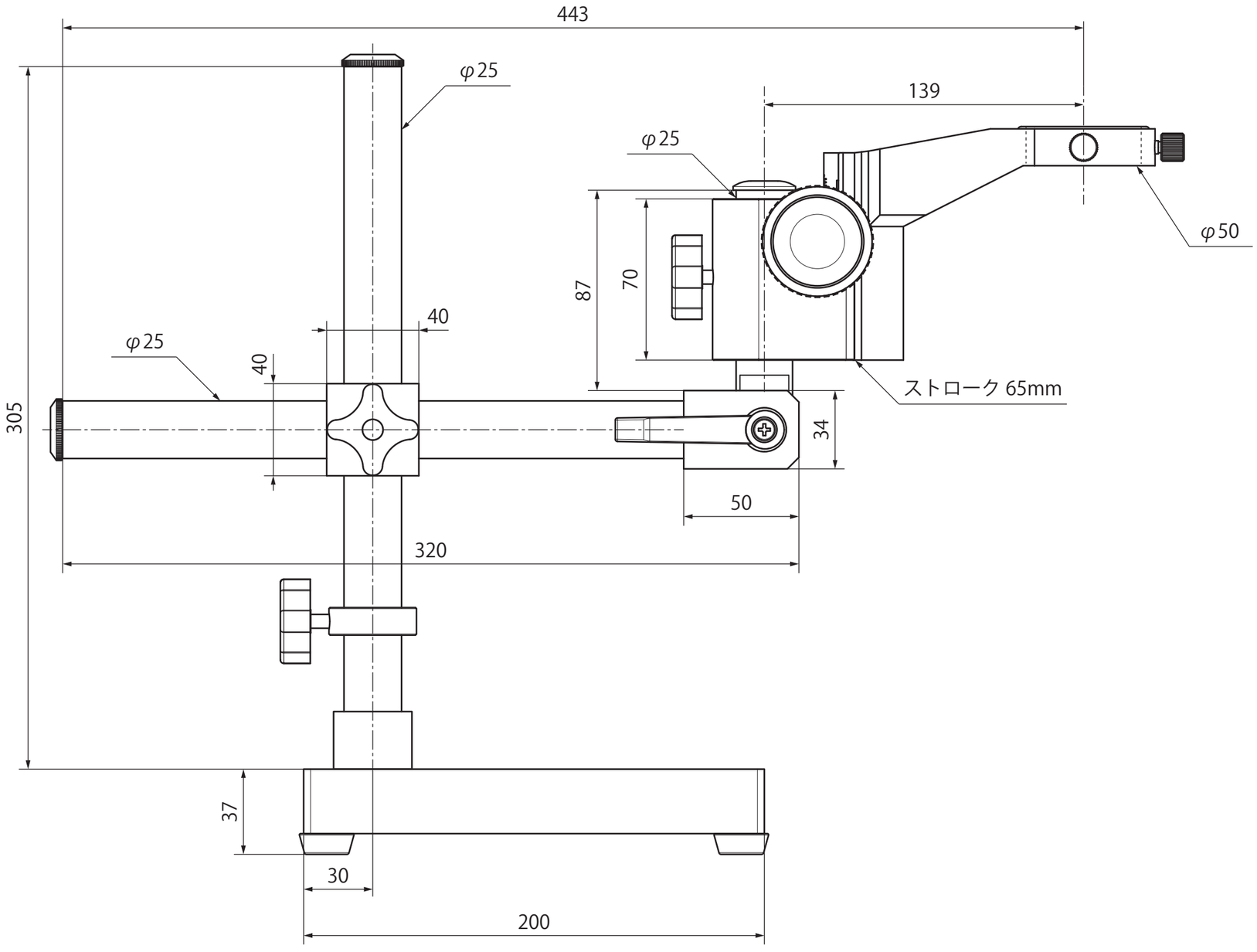
443
φ25
139
φ25
φ50
87
70
40
φ25
40
305
ストローク 65mm
34
50
320
37
30
200

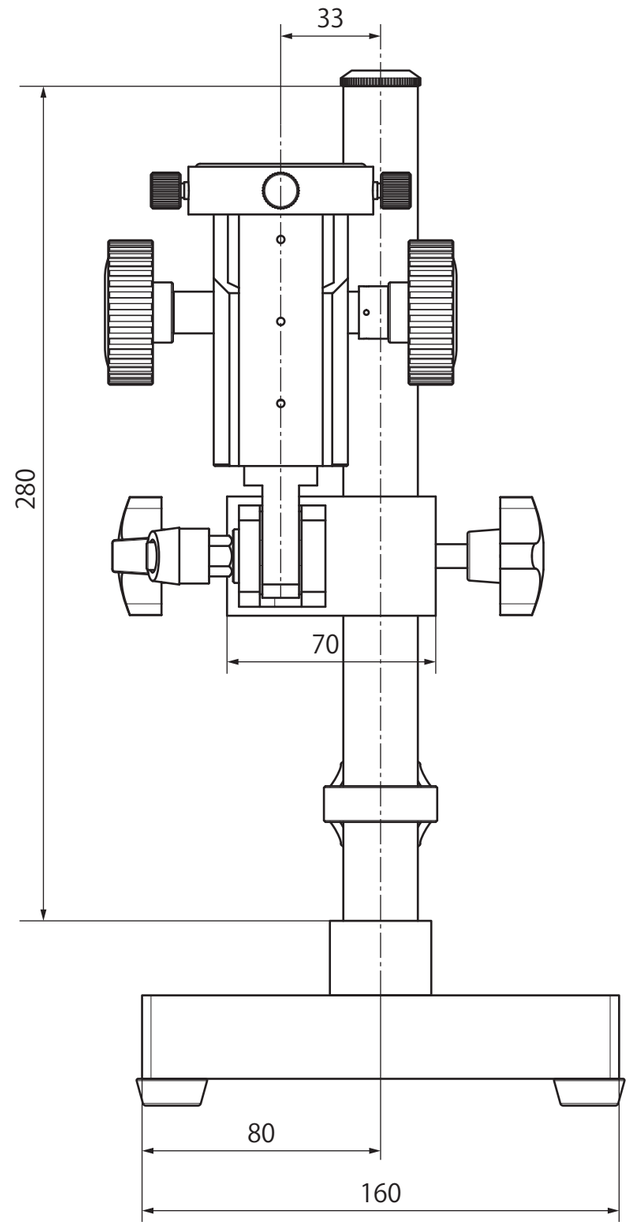
33
280
70
80
160