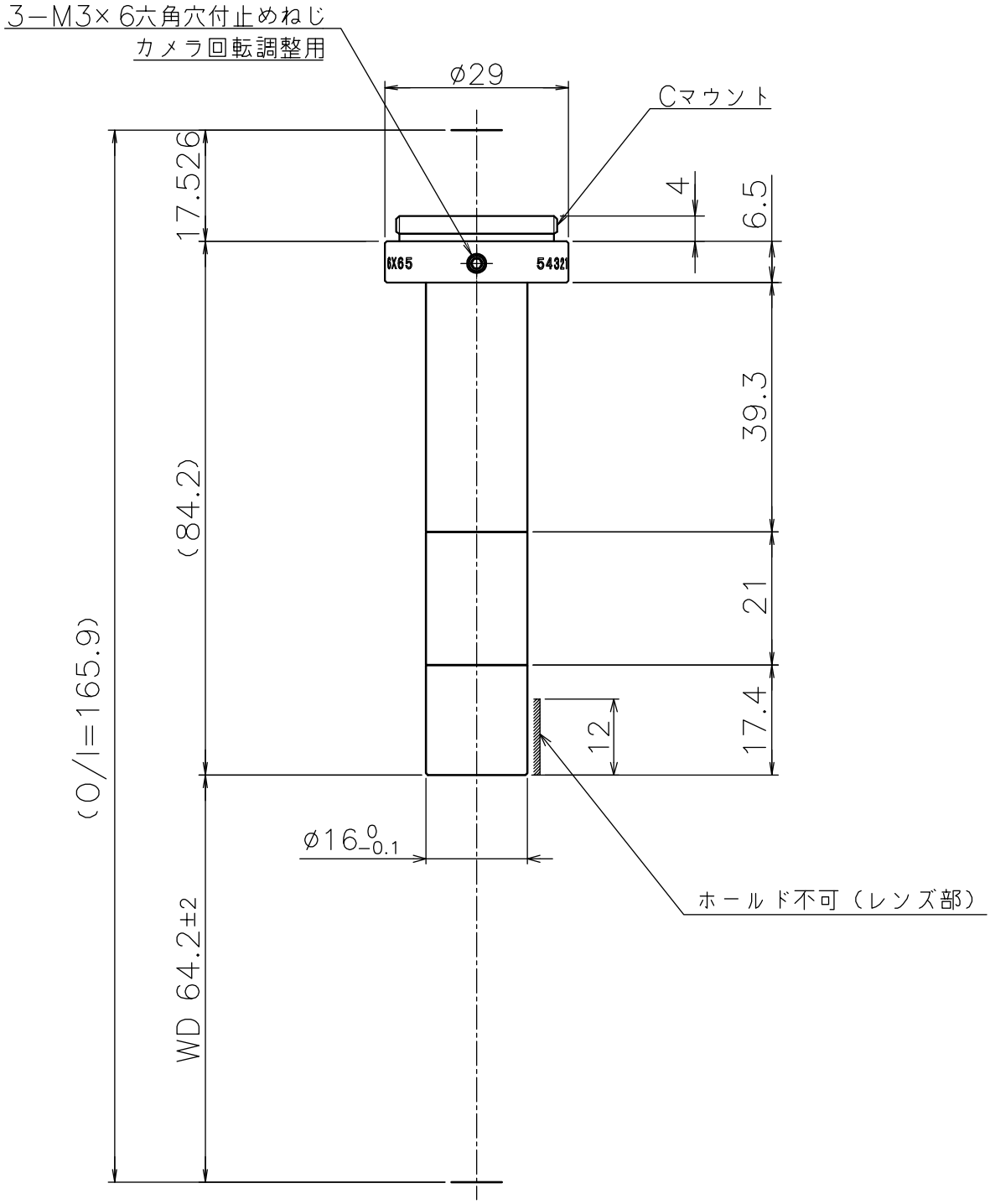
3−M3× 6六角穴付止めねじ
カメラ回転調整用
φ29
Cマウント
17.526
4
6.5
6X65
54321
39.3
(84.2)
21
(O/I=165.9)
17.4
12
φ16 0 −0.1
ホールド不可（レンズ部）
WD 64.2±2

光学倍率　：　6倍