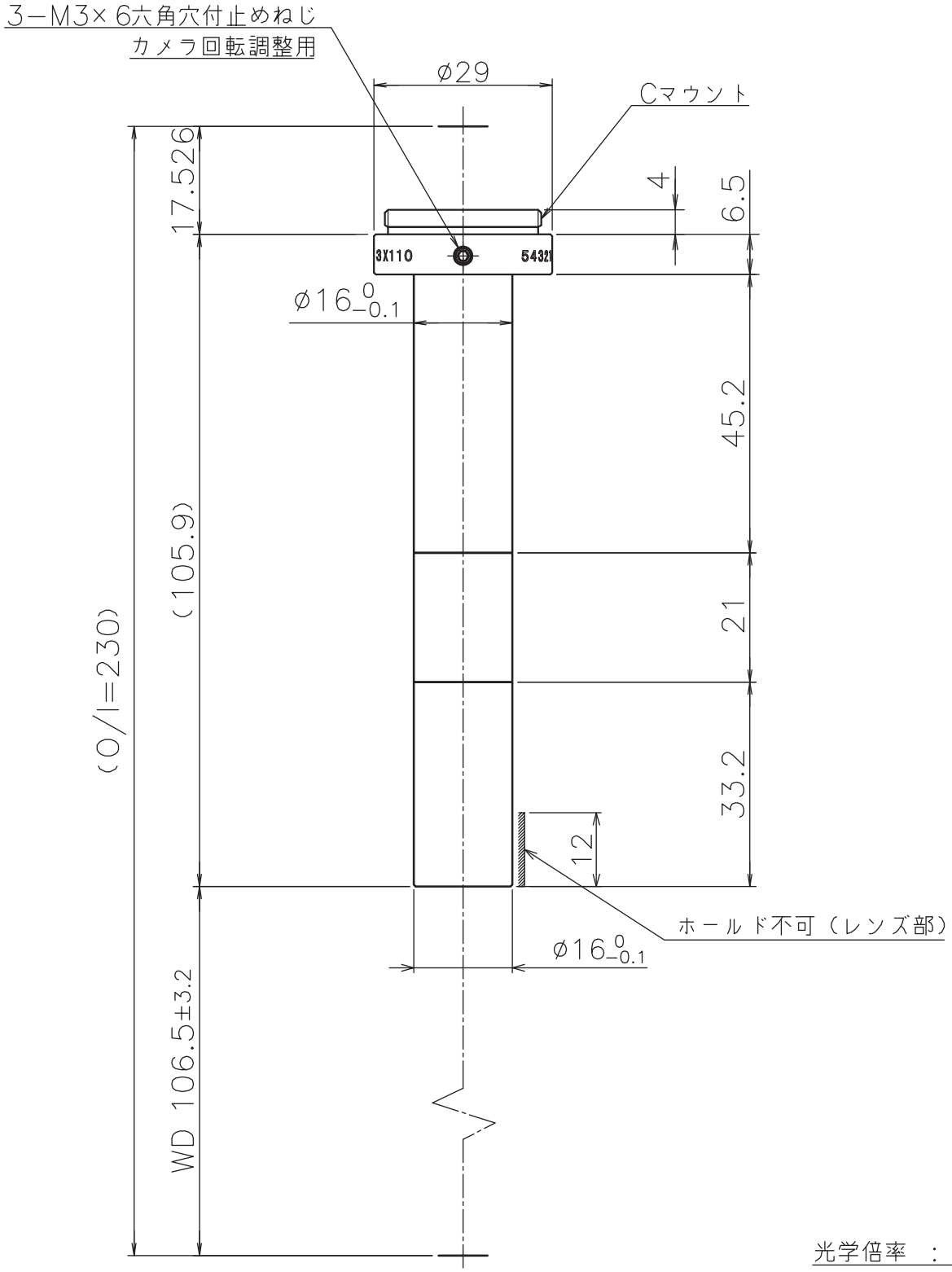
3−M3× 6六角穴付止めねじ
カメラ回転調整用
φ29
Cマウント
17.526
4
6.5
3X110
54321
φ16 0 −0.1
45.2
(105.9)
21
(O/I=230)
33.2
12
ホールド不可（レンズ部）
φ16 0 −0.1
WD 106.5±3.2

光学倍率 ： 3倍