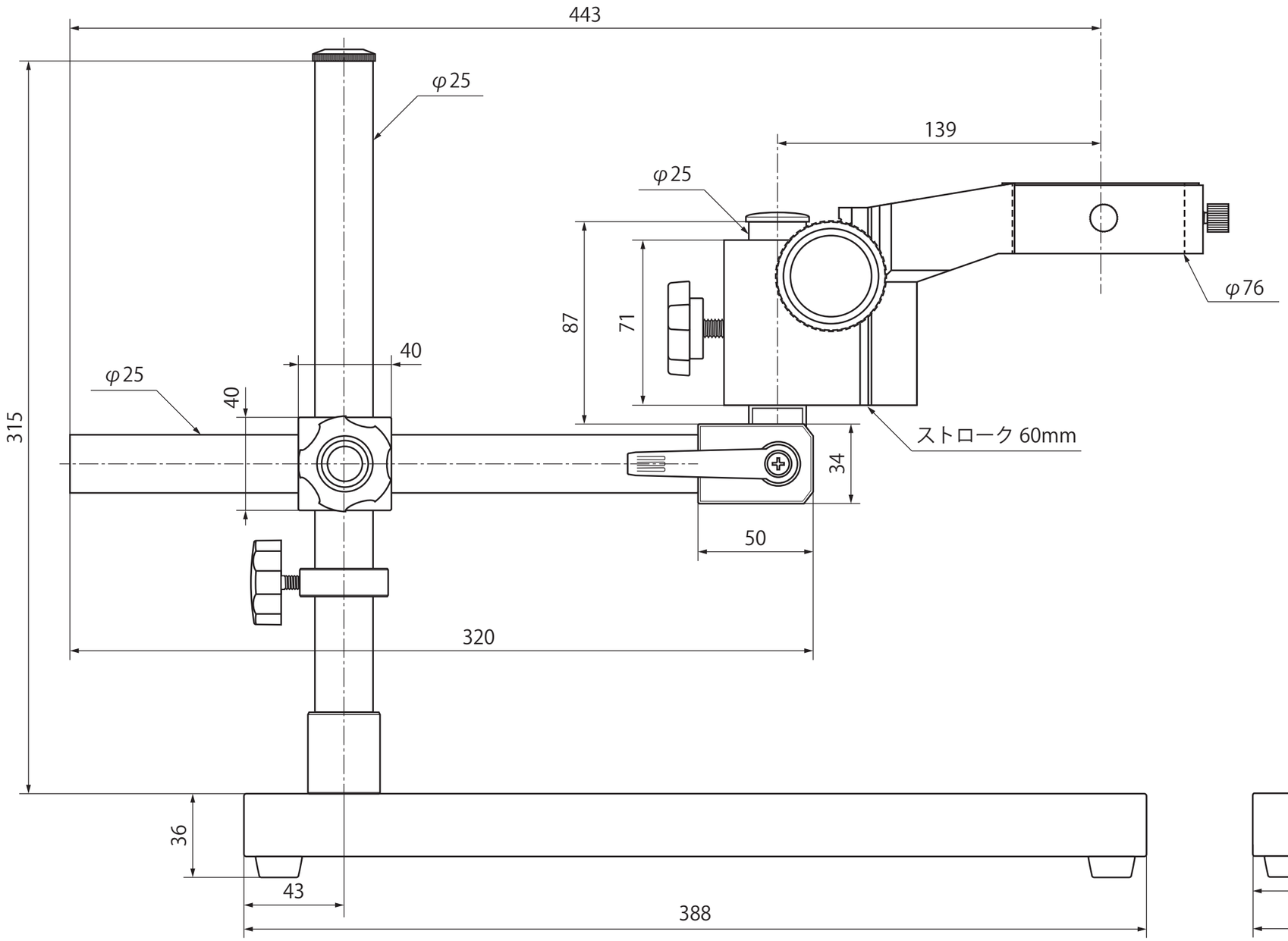
443
φ25
139
φ25
φ76
87
71
40
φ25
40
315
ストローク 60mm
34
50
320
36
43
388

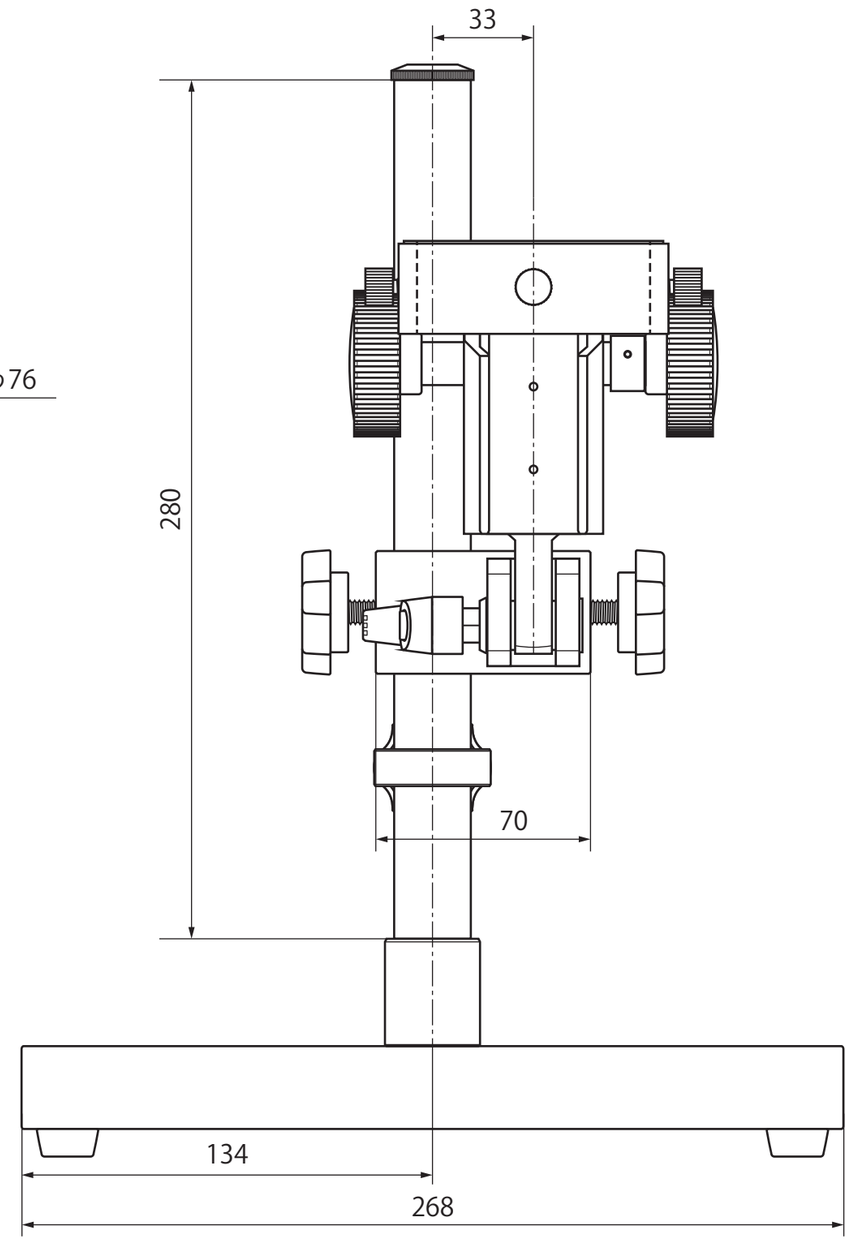
33
280
70
134
268