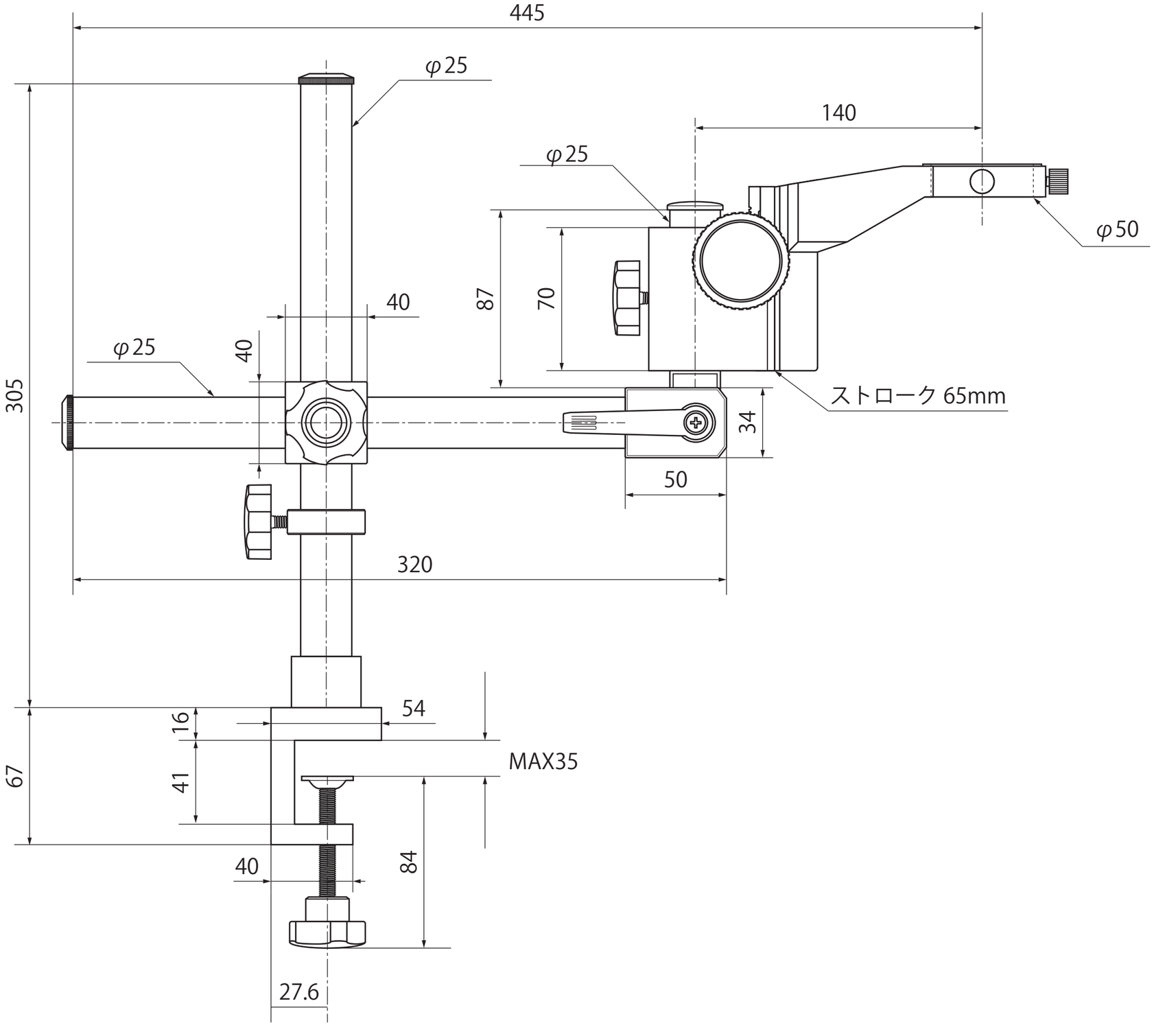
445
φ25
140
φ25
φ50
87
70
40
φ25
40
305
ストローク 65mm
34
50
320
54
16
MAX35
67
41
84
40
27.6

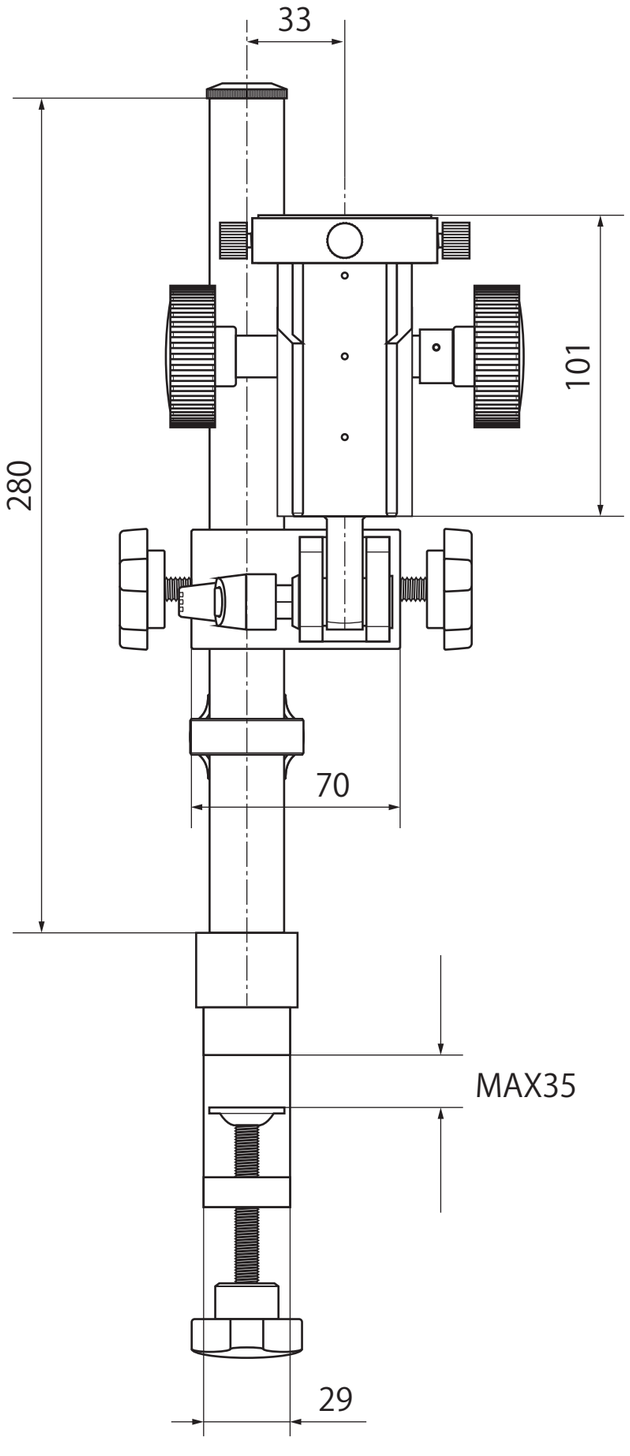
33
101
280
70
MAX35
29