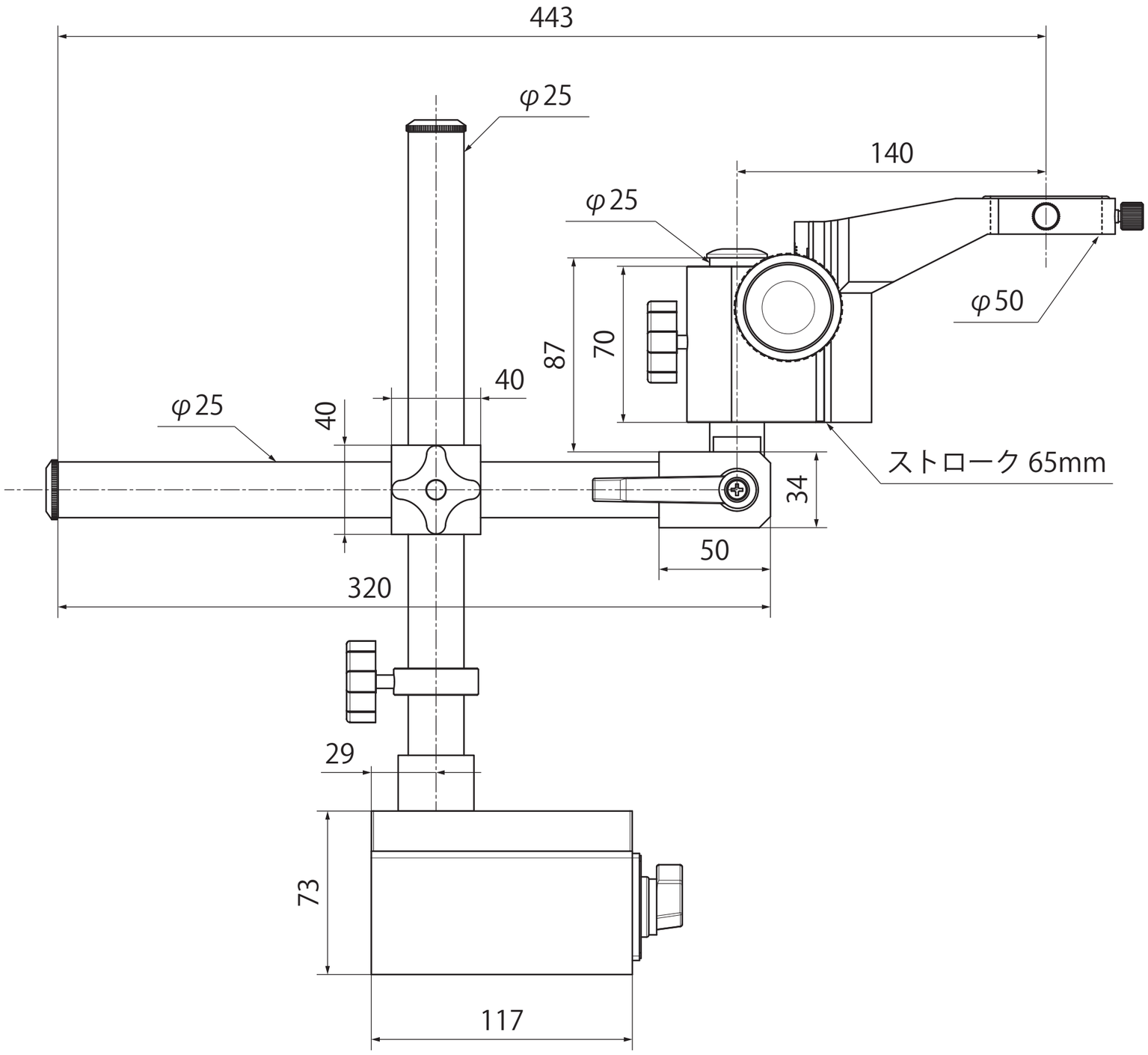
443
φ25
140
φ25
φ50
87
70
40
φ25
40
ストローク 65mm
34
50
320
29
73
117

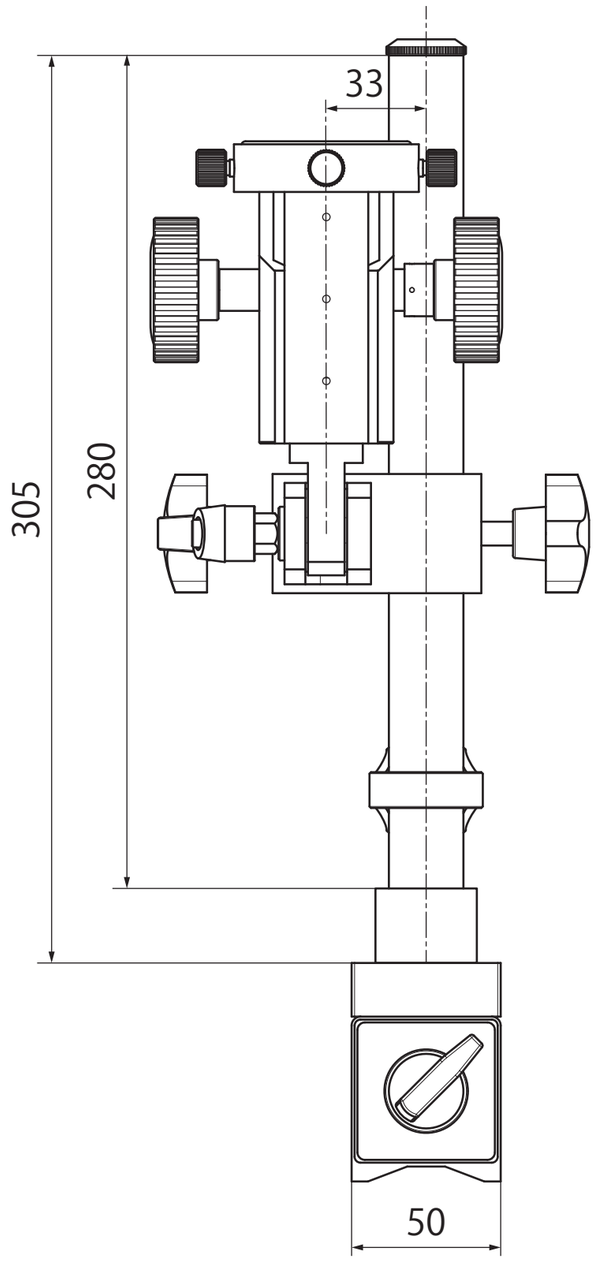
33
305
280
50